## WARNING

This range hood is 10" high (254 mm)
- For electric cook top you need min. 34" (863 mm) clearance distance between bottom of cupboard and cook top;
- For gaz cook top you need 40" (1015 mm) clearance.

## ATTENTION
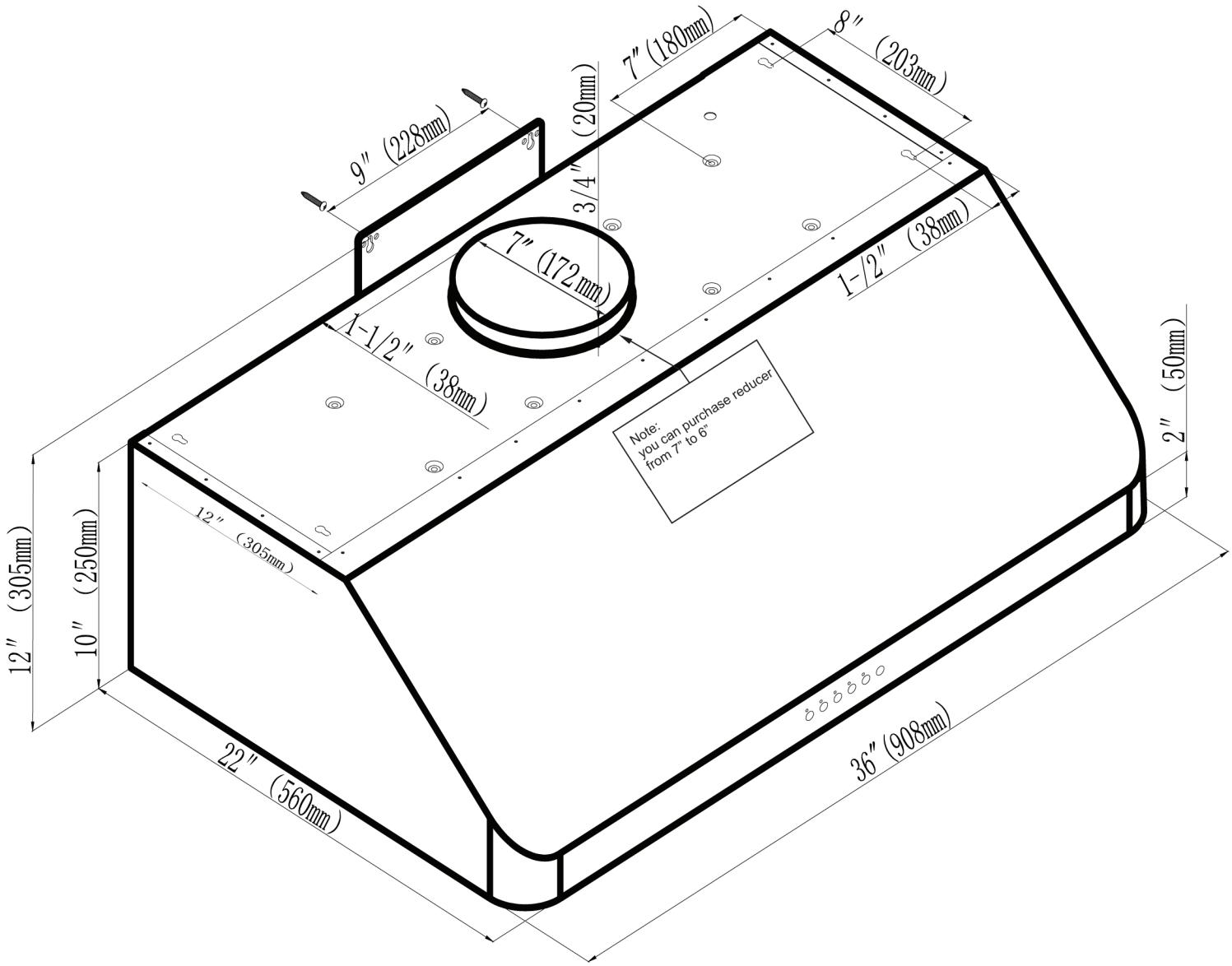
Cette hotte de cuisine mesure 10" (254 mm) de hauteur
- Pour les surfaces de cuisson électriques vous devez avoir un dégagement minimum de 34" (863 mm) entre la surface de cuisson et le dessous des armoires;
- Pour les surfaces de cuisson au gaz, vous devez avoir dégagement minimum de 40" (1015 mm)