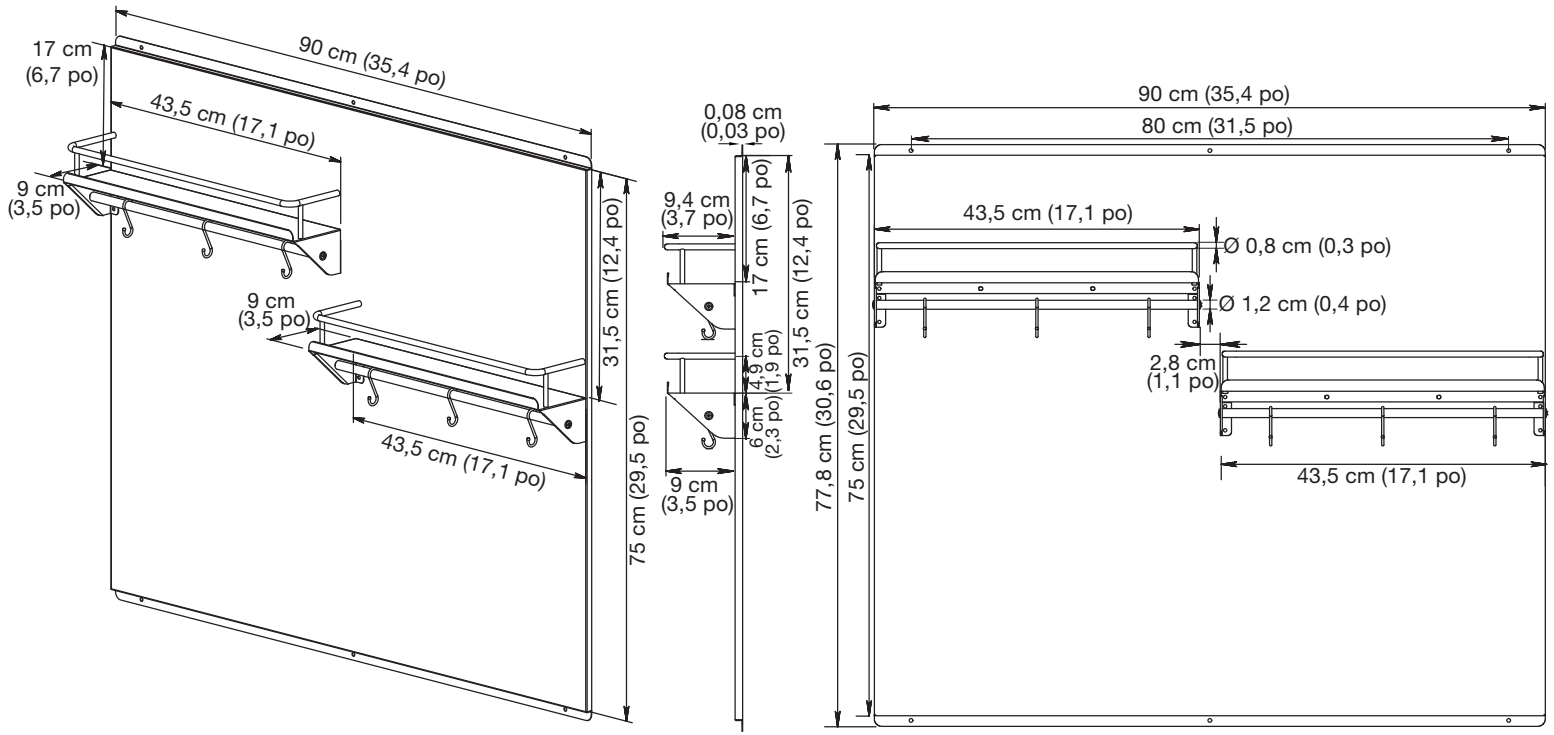Mesures et diagrammes