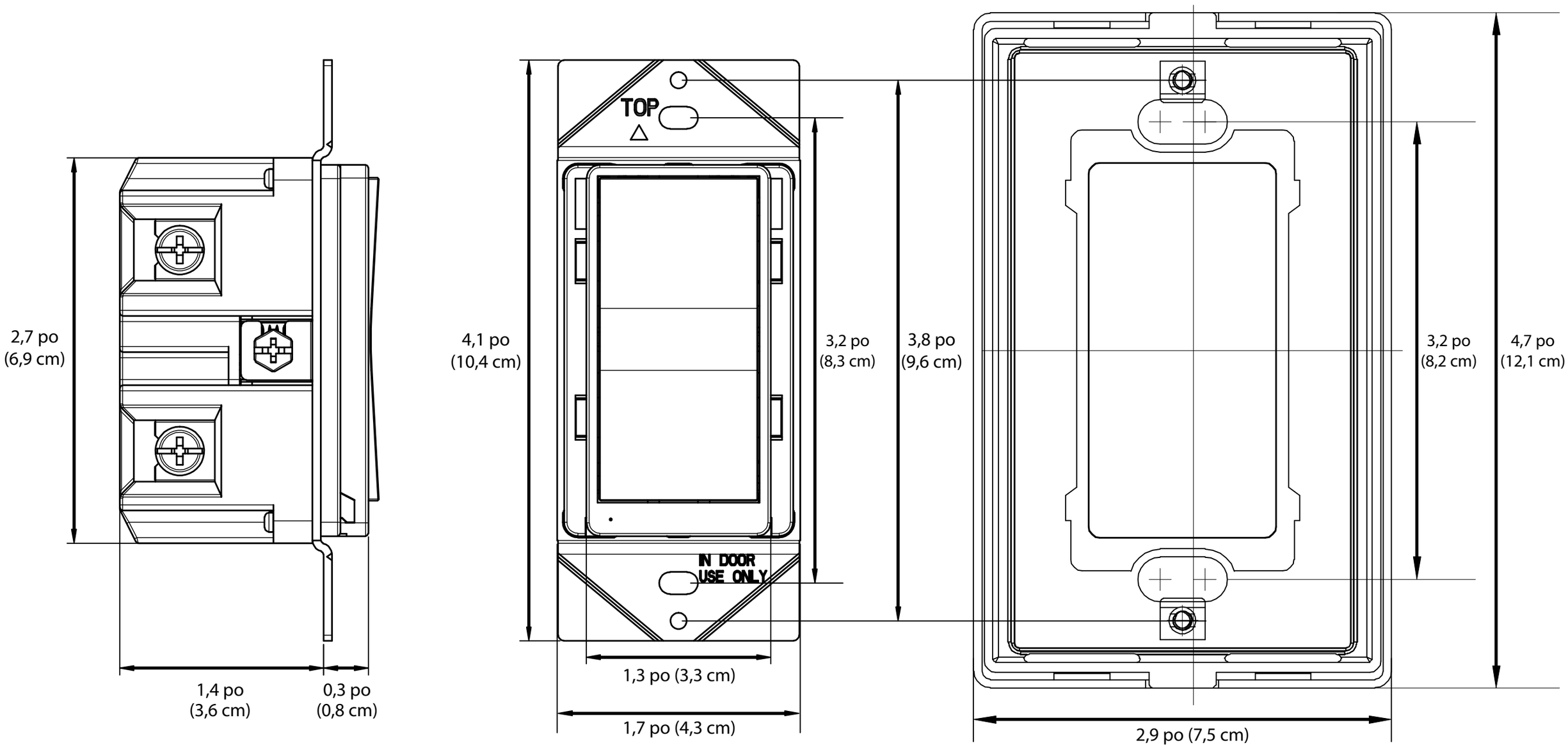
2,7 po
(6,9 cm)
1,4 po
(3,6 cm)
0,3 po
(0,8 cm)
TOP
IN DOOR
USE ONLY
4,1 po
(10,4 cm)
3,2 po
(8,3 cm)
3,8 po
(9,6 cm)
1,3 po (3,3 cm)
1,7 po (4,3 cm)
3,2 po
(8,2 cm)
4,7 po
(12,1 cm)
2,9 po (7,5 cm)