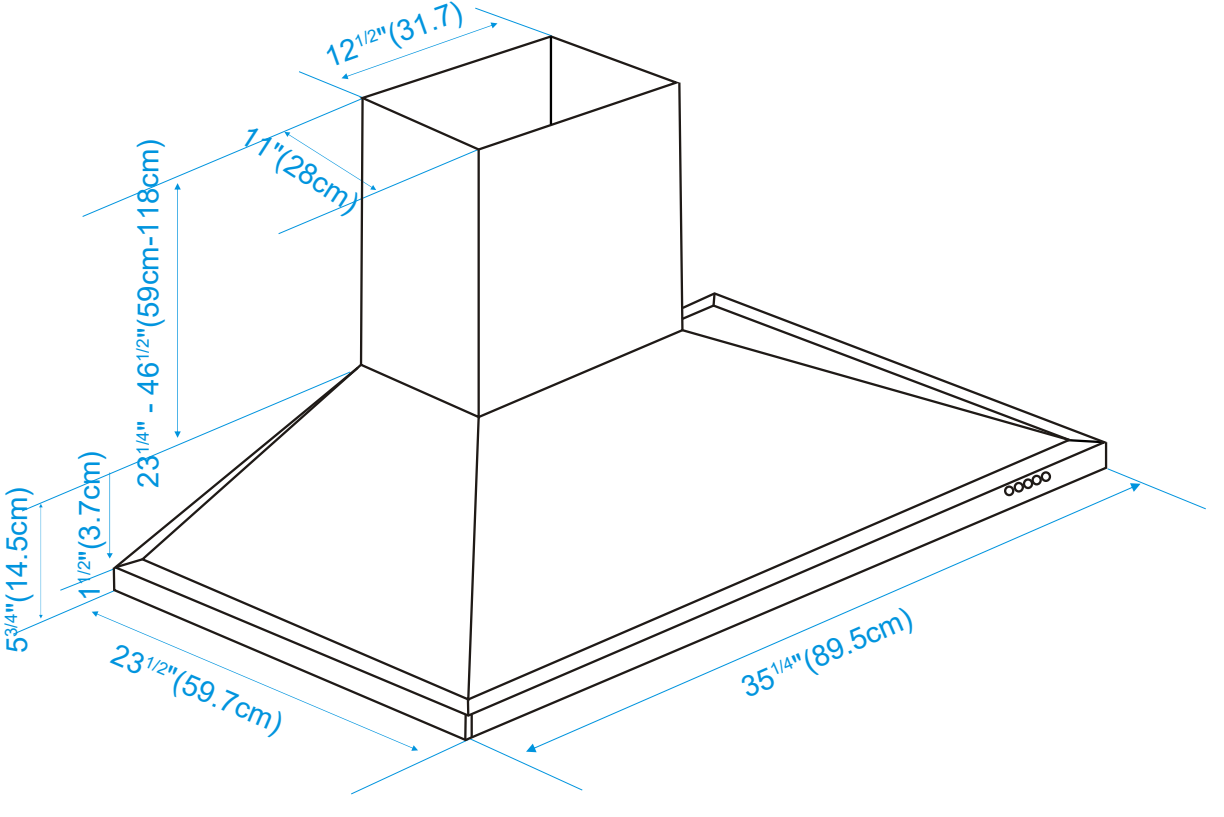
12 1/2"(31.7)
11"(28cm)
23 1/4" - 46 1/2"(59cm-118cm)
1 1/2"(3.7cm)
5 3/4"(14.5cm)
23 1/2"(59.7cm)
35 1/4"(89.5cm)