ancona

Tornado II 36 po
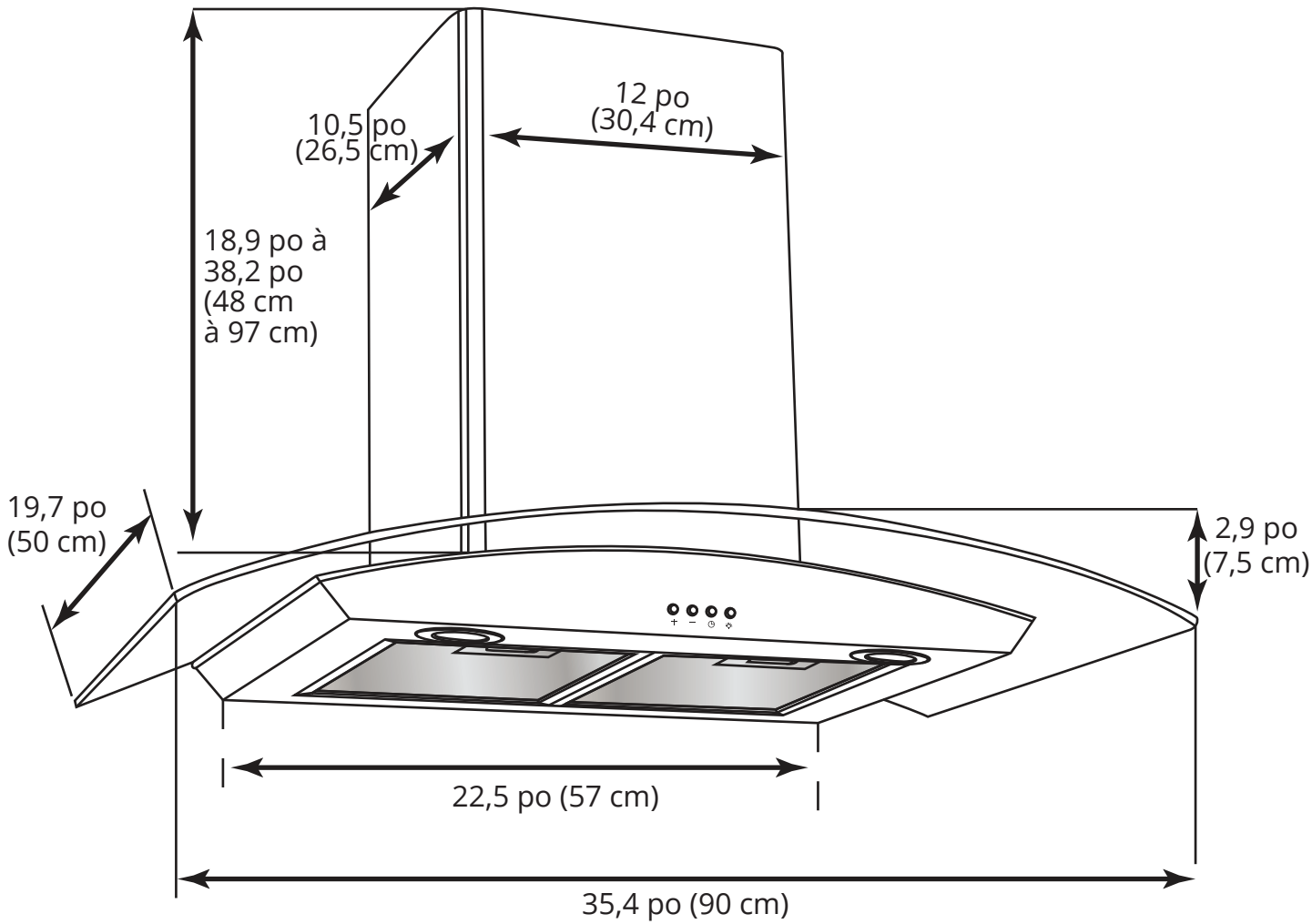
Pour atteindre les plafonds de 9 pi, les hottes doivent être installées à 32 po au-dessus de la surface de cuisson.