ancona

Porte-serviettes pour la salle de bain Alessia
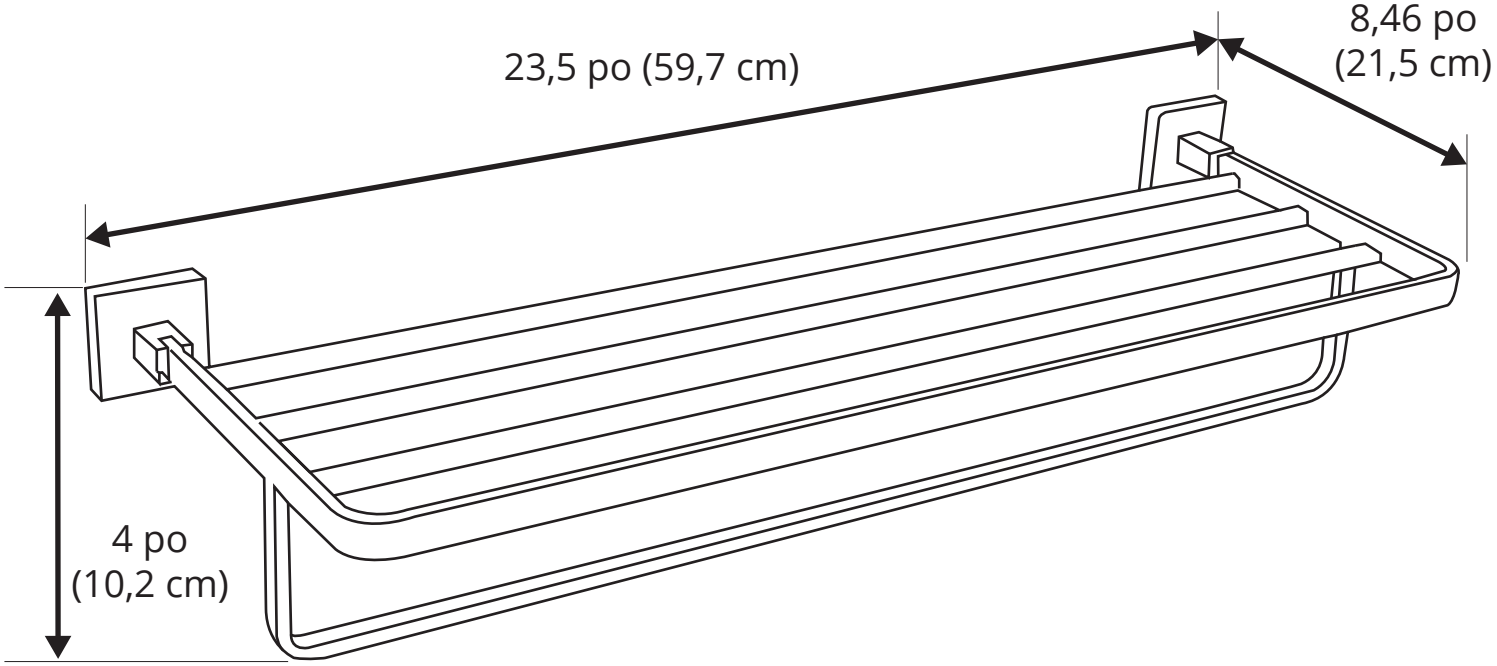
AN-7181