ancona
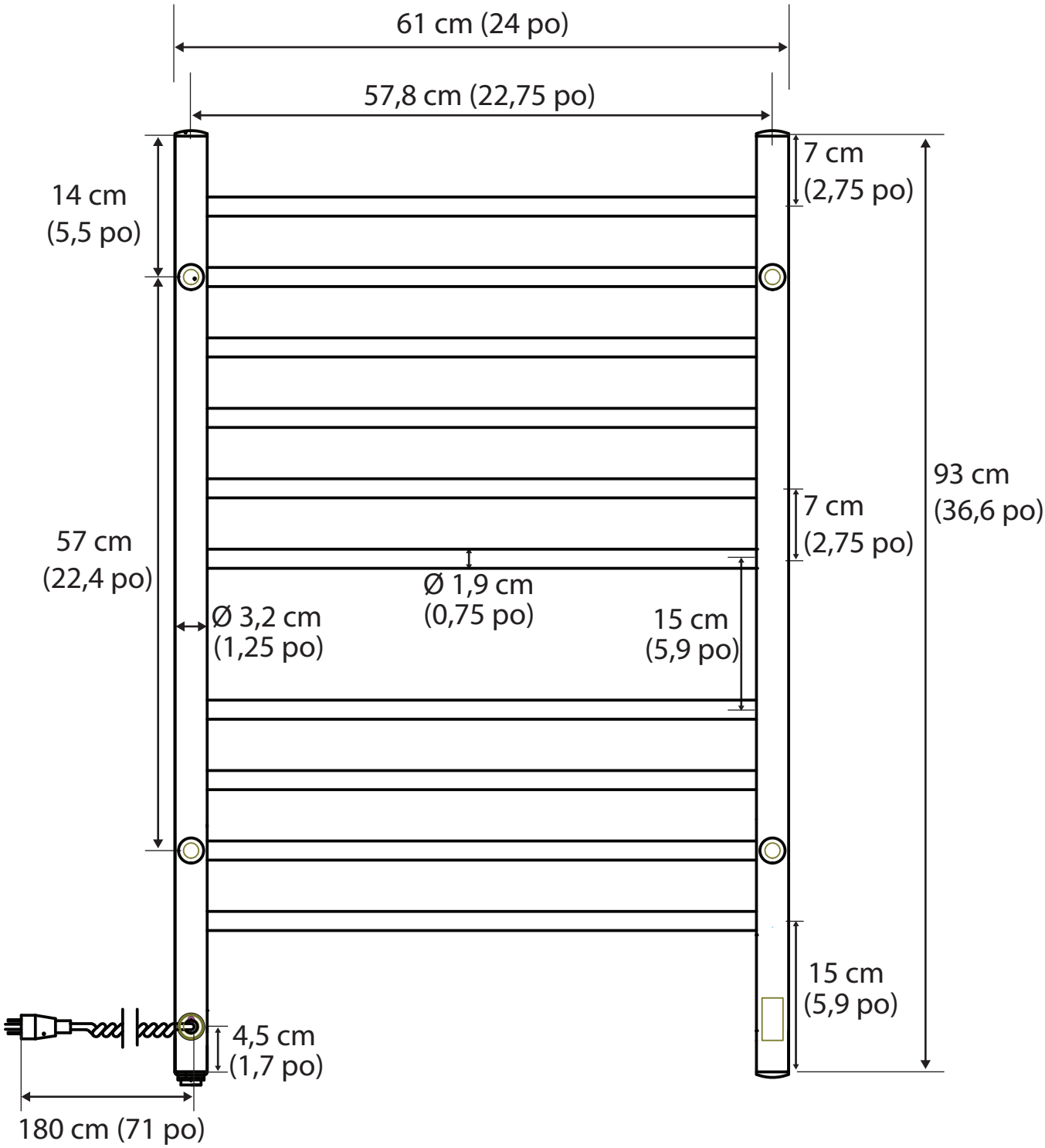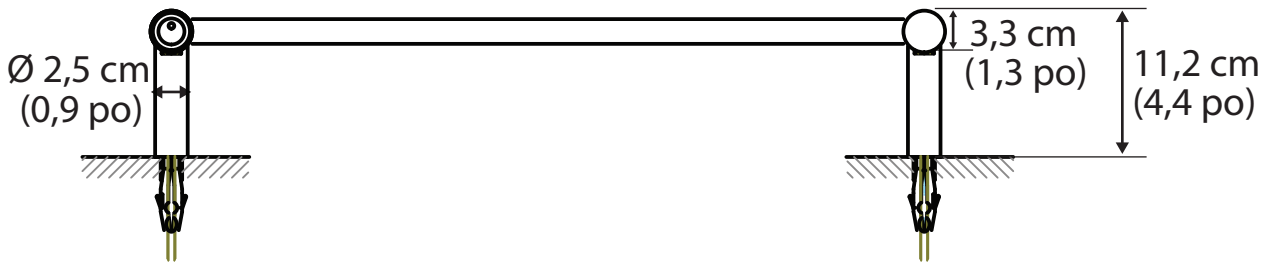
Argenta OBT