ancona

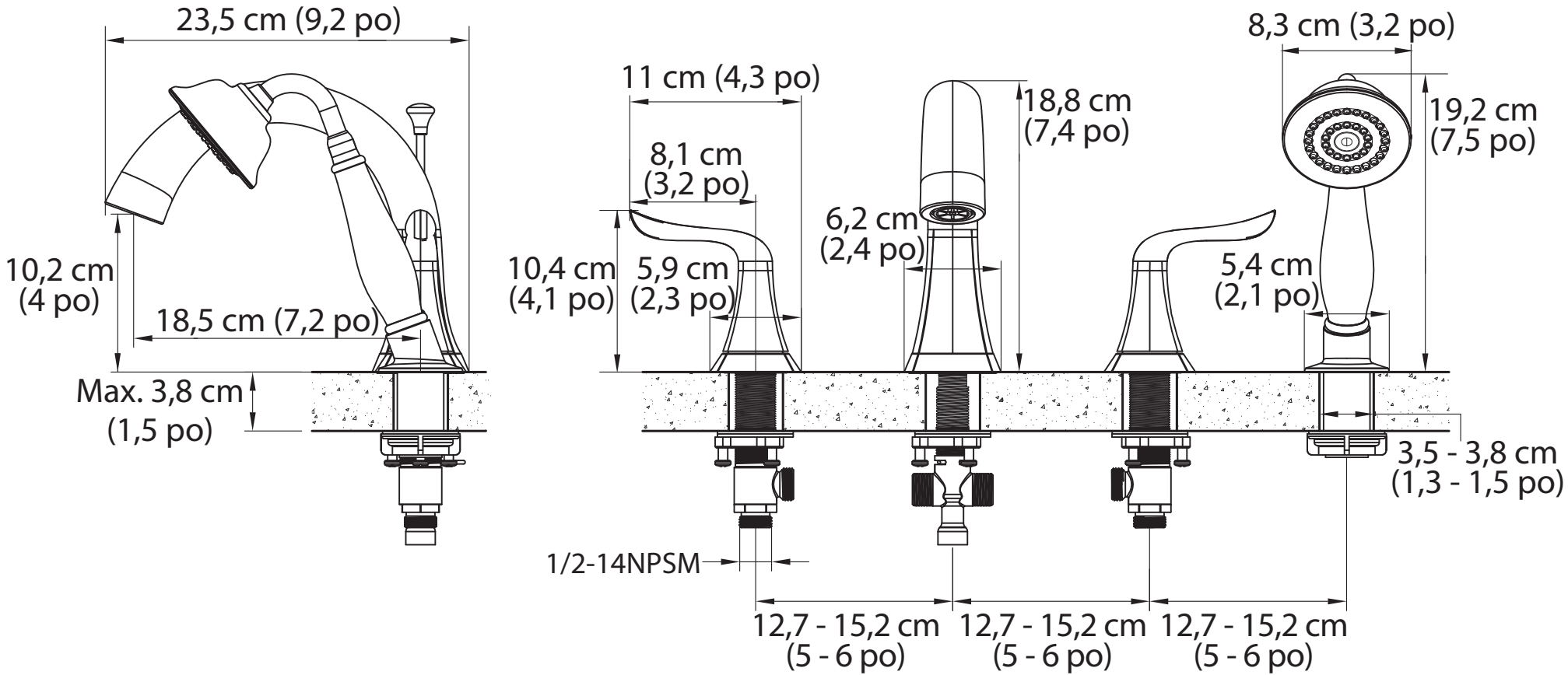
23,5 cm (9,2 po)
10,2 cm
(4 po)
18,5 cm (7,2 po)
Max. 3,8 cm
(1,5 po)
11 cm (4,3 po)
8,1 cm
(3,2 po)
10,4 cm
(4,1 po)
5,9 cm
(2,3 po)
6,2 cm
(2,4 po)
18,8 cm
(7,4 po)
8,3 cm (3,2 po)
19,2 cm
(7,5 po)
5,4 cm
(2,1 po)
3,5 - 3,8 cm
(1,3 - 1,5 po)
1/2-14NPSM
12,7 - 15,2 cm
(5 - 6 po)
12,7 - 15,2 cm
(5 - 6 po)
12,7 - 15,2 cm
(5 - 6 po)