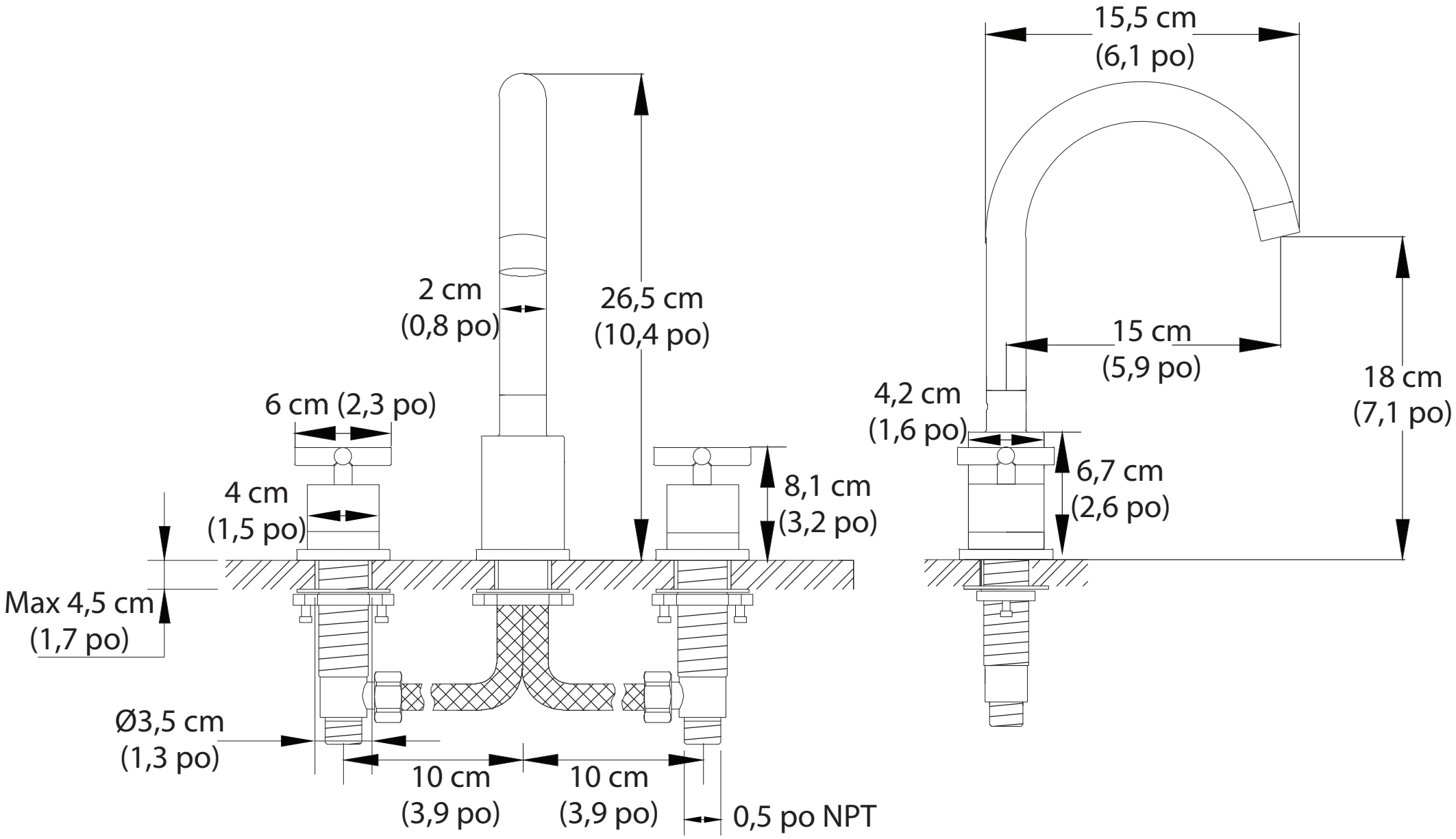
15,5 cm
(6,1 po)
2 cm
(0,8 po)
26,5 cm
(10,4 po)
15 cm
(5,9 po)
18 cm
(7,1 po)
4,2 cm
(1,6 po)
6 cm (2,3 po)
6,7 cm
(2,6 po)
8,1 cm
(3,2 po)
4 cm
(1,5 po)
Max 4,5 cm
(1,7 po)
Ø3,5 cm
(1,3 po)
10 cm
(3,9 po)
10 cm
(3,9 po)
0,5 po NPT