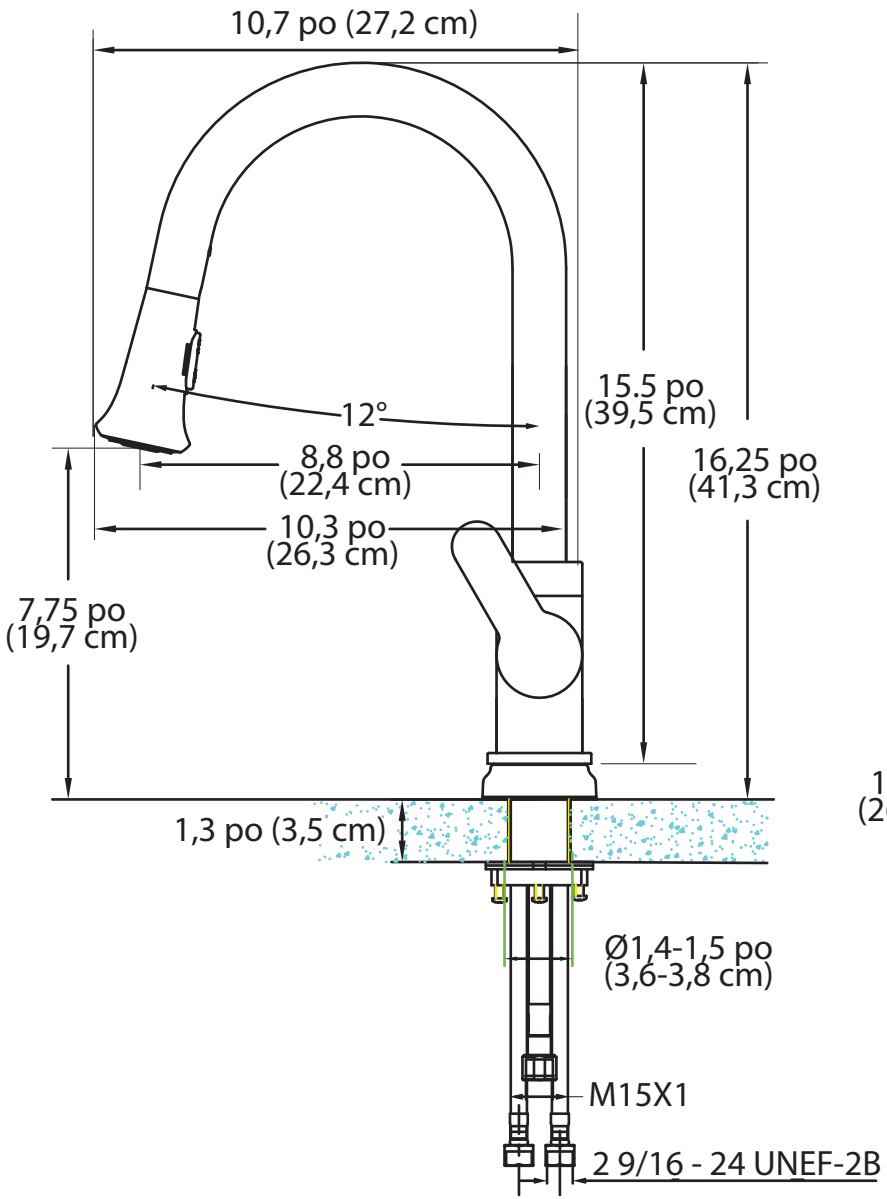
10,7 po (27,2 cm)
15.5 po
(39,5 cm)
12°
8,8 po
(22,4 cm)
16,25 po
(41,3 cm)
10,3 po
(26,3 cm)
7,75 po
(19,7 cm)
1,3 po (3,5 cm)
Ø1,4-1,5 po
(3,6-3,8 cm)
M15X1
2 9/16 - 24 UNEF-2B

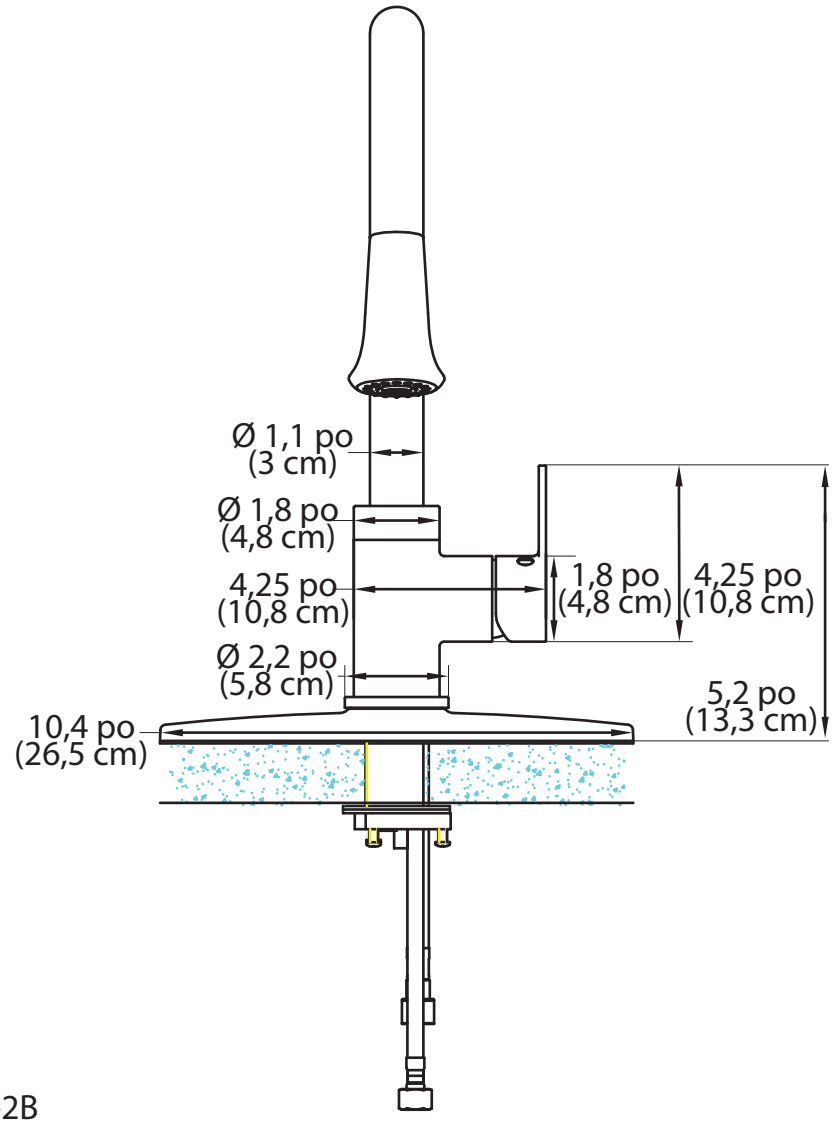
Ø 1,1 po
(3 cm)
Ø 1,8 po
(4,8 cm)
4,25 po
(10,8 cm)
1,8 po
(4,8 cm)
4,25 po
(10,8 cm)
Ø 2,2 po
(5,8 cm)
5,2 po
(13,3 cm)
10,4 po
(26,5 cm)