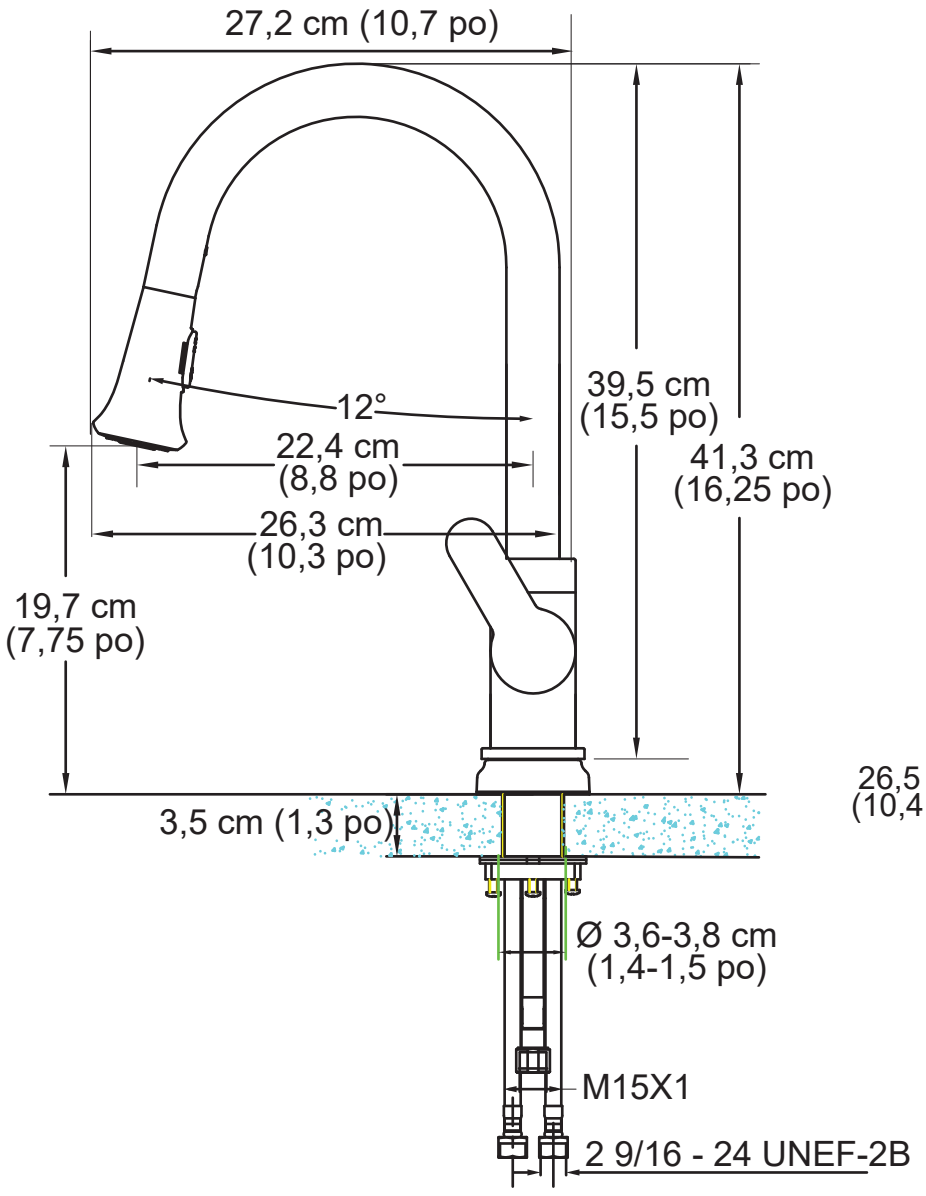

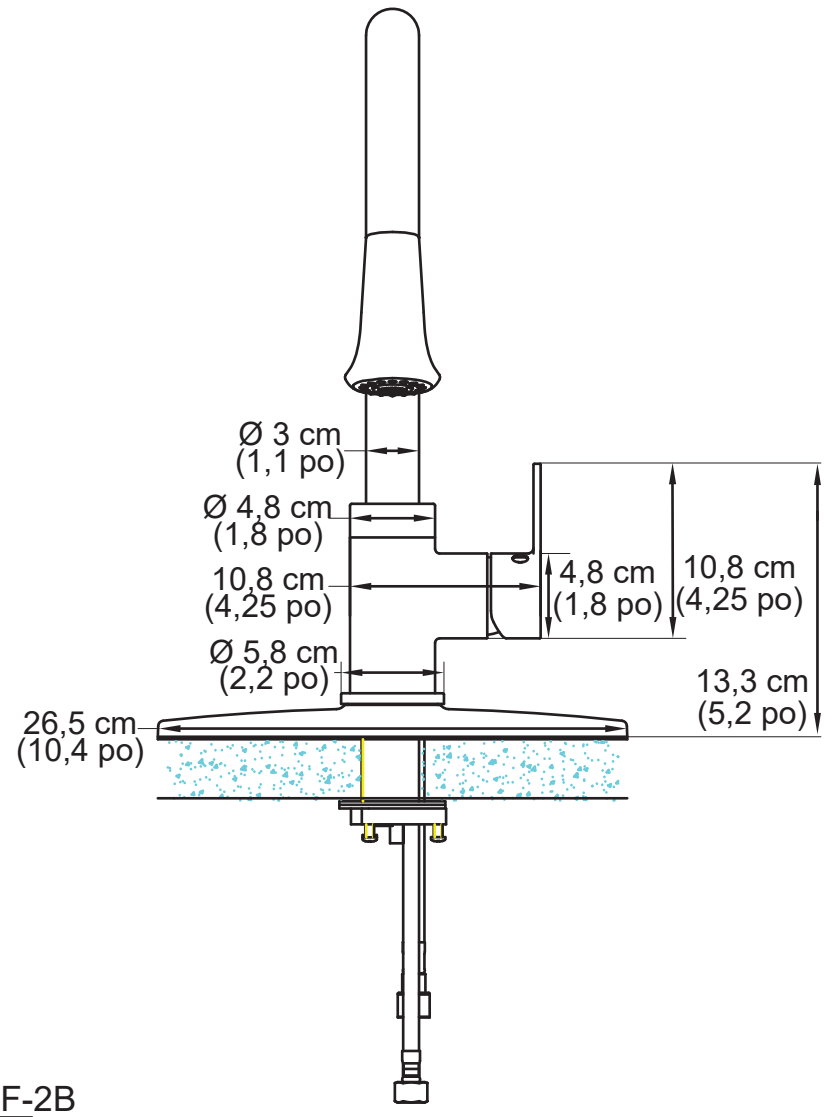

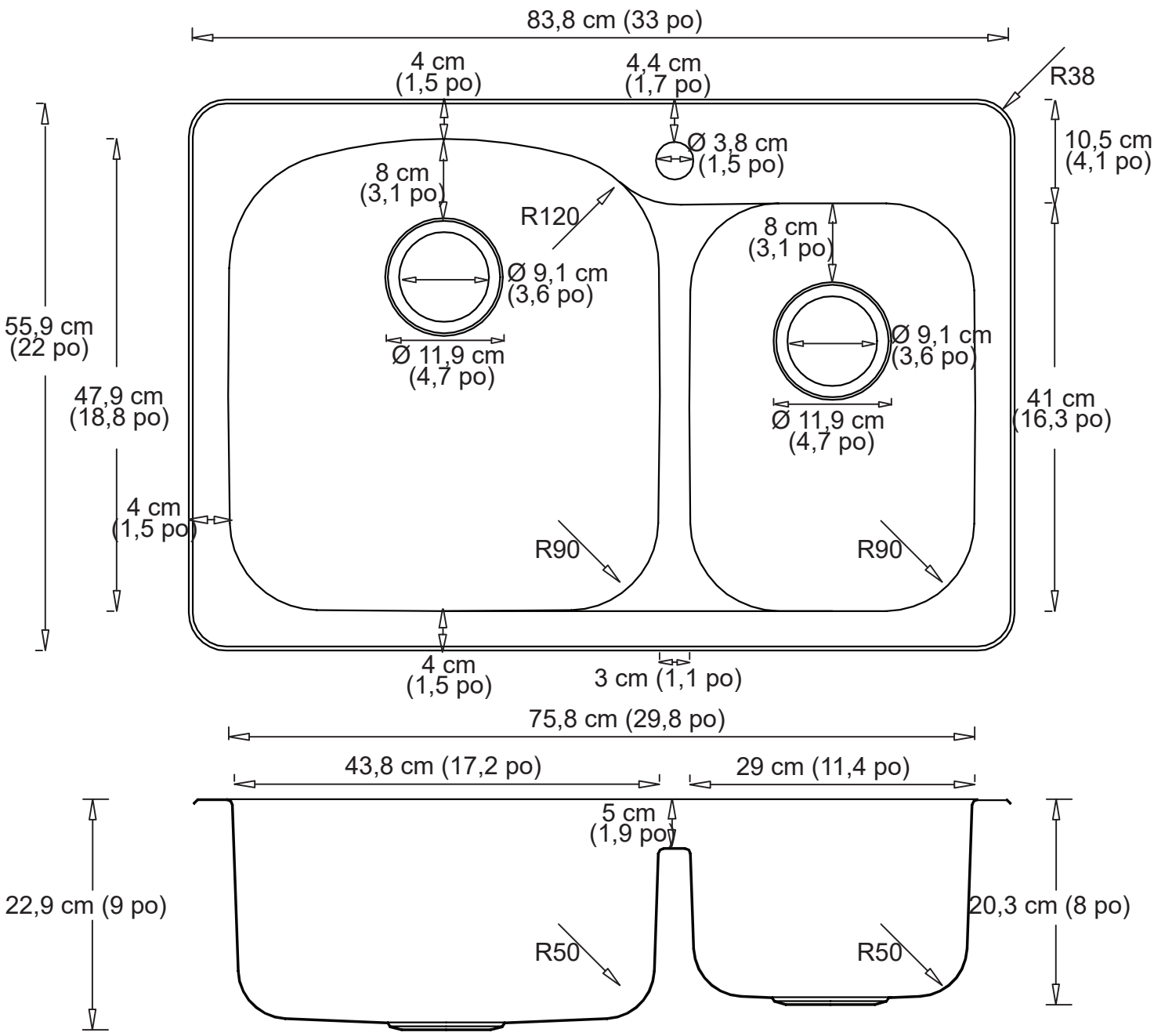

Note :
Embout et adaptateur de tuyau de vidange non compris puisque le diamètre des tuyaux varie.