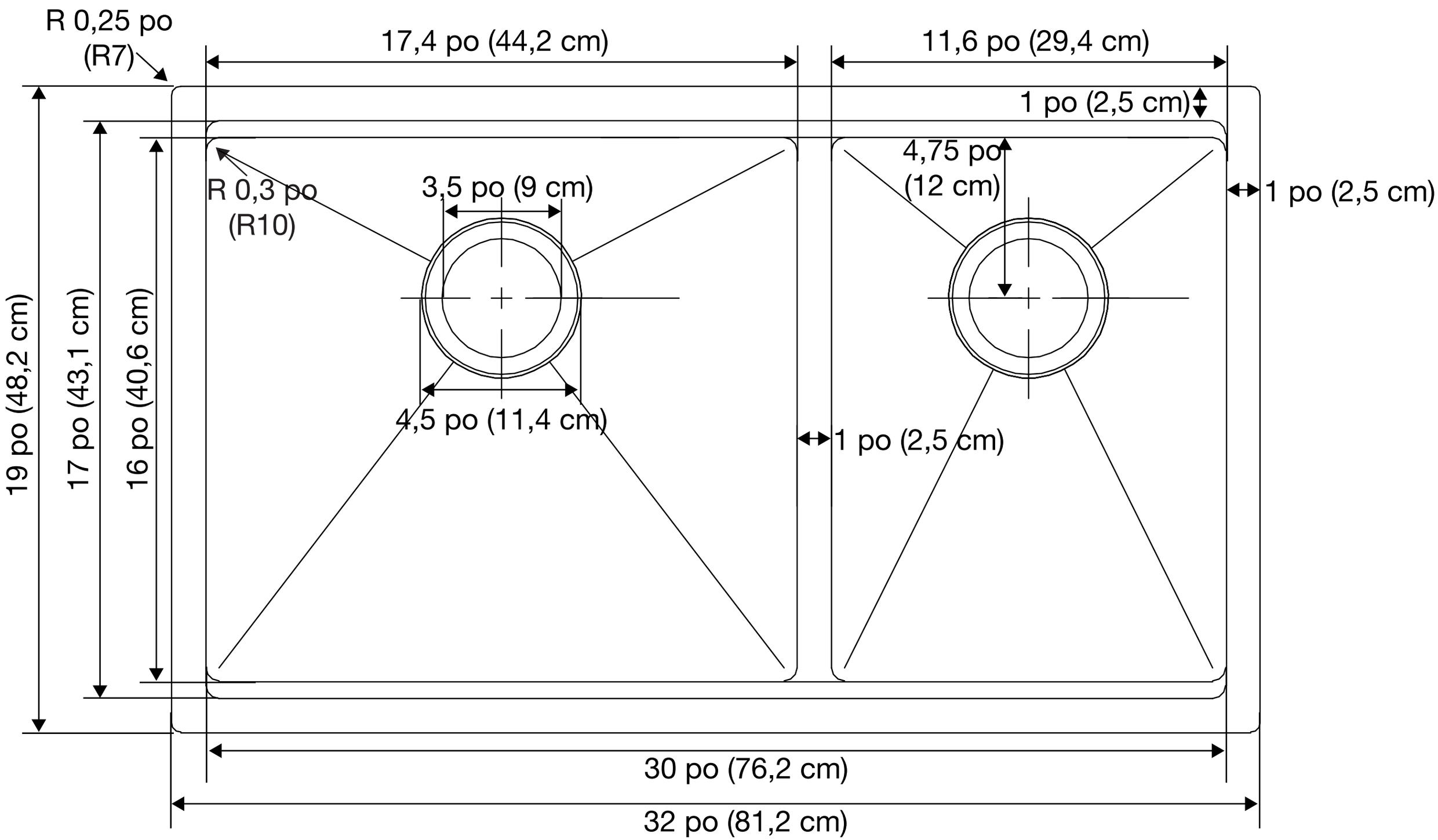
R 0,25 po
(R7)
17,4 po (44,2 cm)
11,6 po (29,4 cm)
1 po (2,5 cm)
4,75 po
(12 cm)
1 po (2,5 cm)
R 0,3 po
(R10)
3,5 po (9 cm)
19 po (48,2 cm)
17 po (43,1 cm)
16 po (40,6 cm)
4,5 po (11,4 cm)
1 po (2,5 cm)
30 po (76,2 cm)
32 po (81,2 cm)

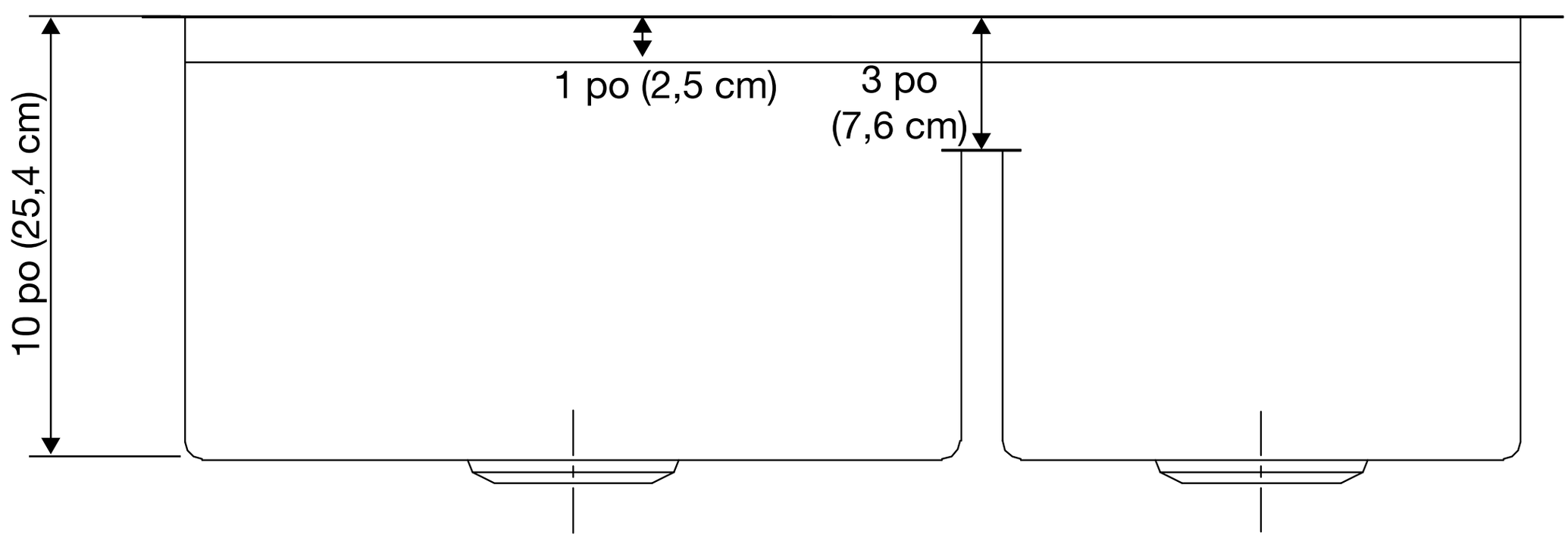
1 po (2,5 cm)
3 po
(7,6 cm)
10 po (25,4 cm)