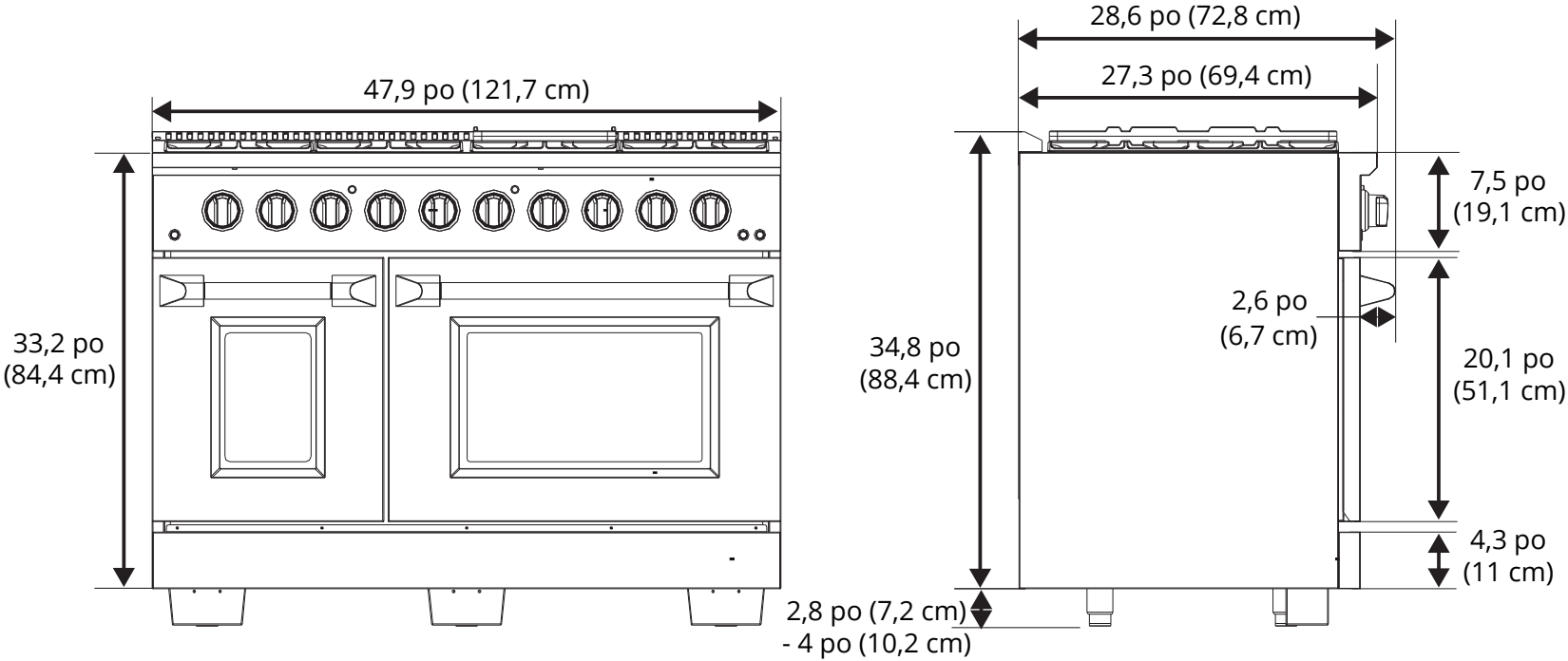
47,9 po (121,7 cm)
33,2 po
(84,4 cm)
28,6 po (72,8 cm)
27,3 po (69,4 cm)
7,5 po
(19,1 cm)
2,6 po
(6,7 cm)
34,8 po
(88,4 cm)
20,1 po
(51,1 cm)
4,3 po
(11 cm)
2,8 po (7,2 cm)
- 4 po (10,2 cm)