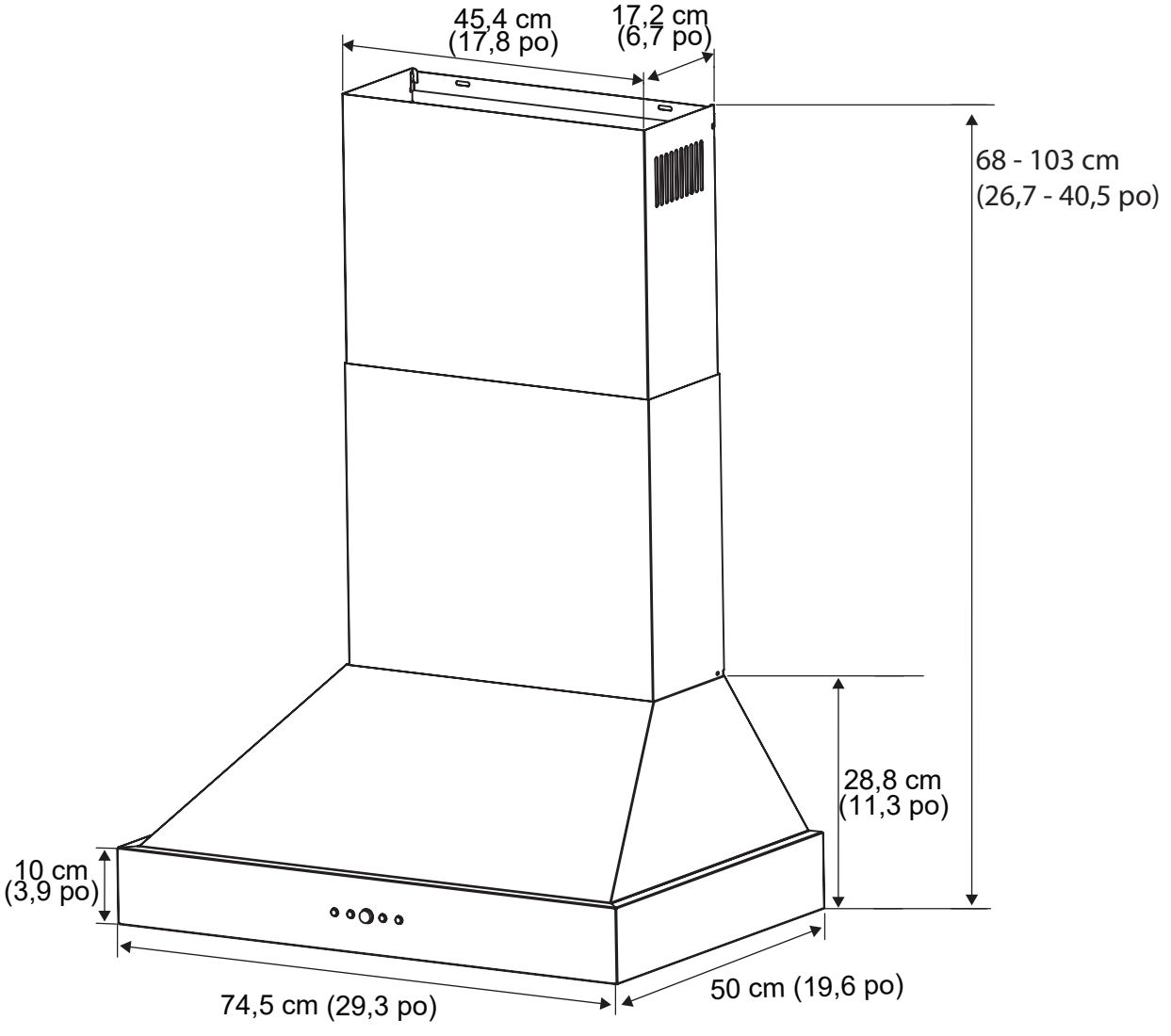
45,4 cm
(17,8 po)
17,2 cm
(6,7 po)
68 - 103 cm
(26,7 - 40,5 po)
28,8 cm
(11,3 po)
10 cm
(3,9 po)
74,5 cm (29,3 po)
50 cm (19,6 po)

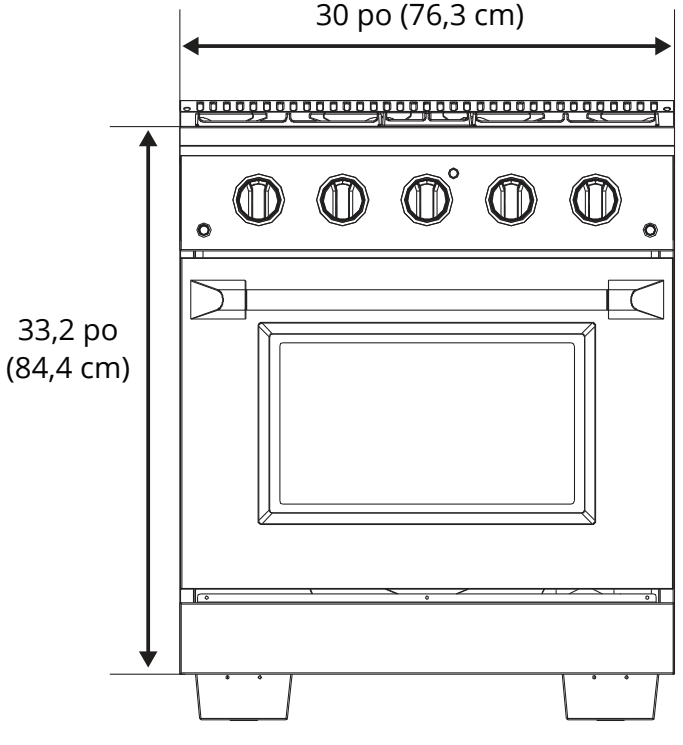
30 po (76,3 cm)
33,2 po
(84,4 cm)

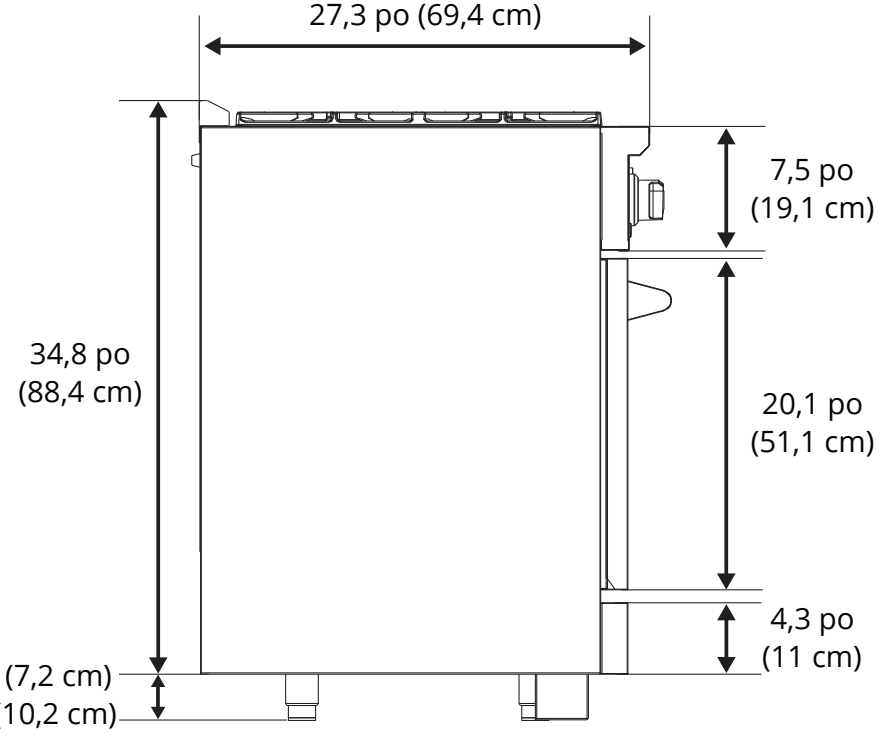
27,3 po (69,4 cm)
7,5 po
(19,1 cm)
34,8 po
(88,4 cm)
20,1 po
(51,1 cm)
4,3 po
(11 cm)
2,8 po (7,2 cm)
- 4 po (10,2 cm)