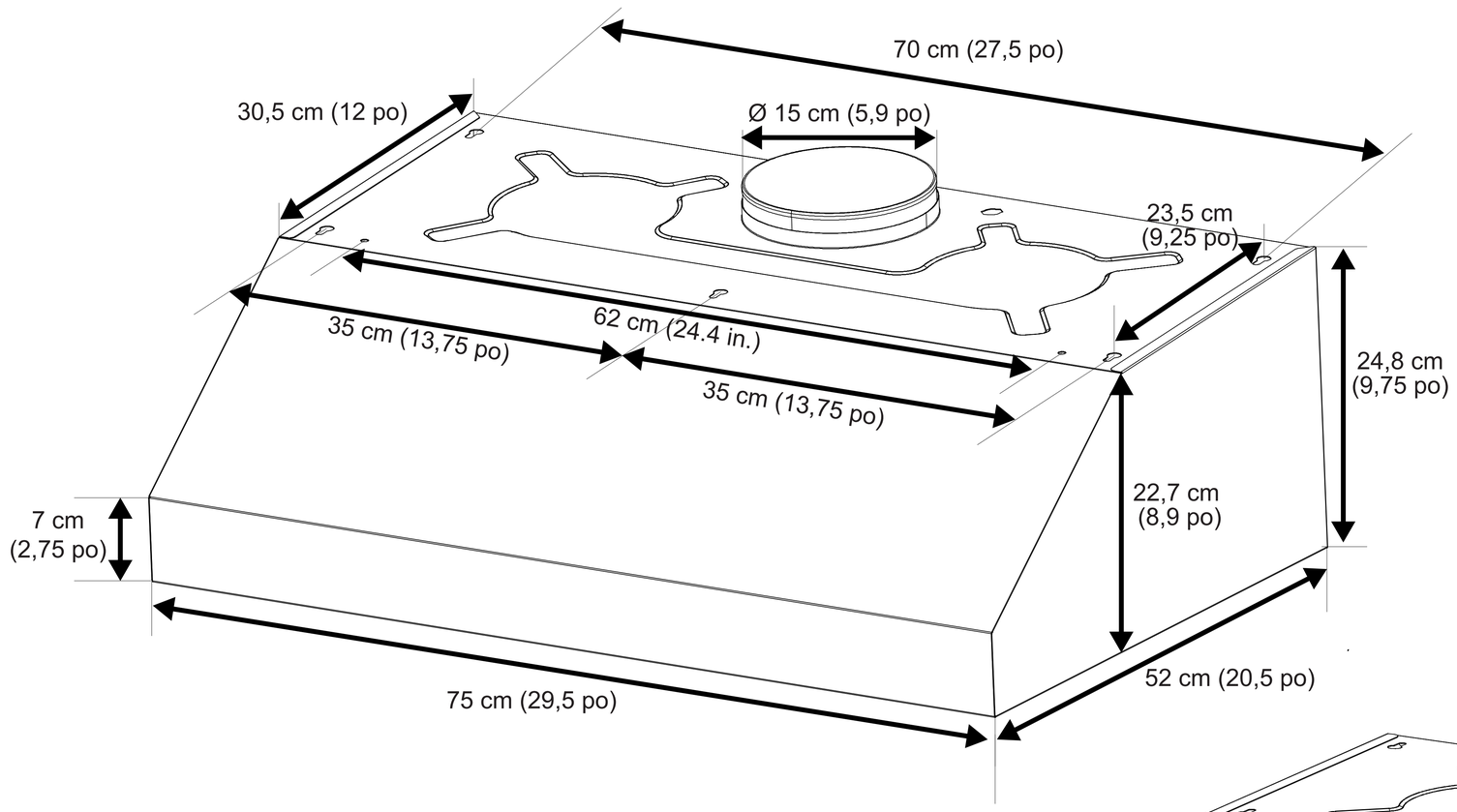
70 cm (27,5 po)
30,5 cm (12 po)
Ø 15 cm (5,9 po)
23,5 cm
(9,25 po)
35 cm (13,75 po)
62 cm (24.4 in.)
35 cm (13,75 po)
24,8 cm
(9,75 po)
22,7 cm
(8,9 po)
7 cm
(2,75 po)
75 cm (29,5 po)
52 cm (20,5 po)

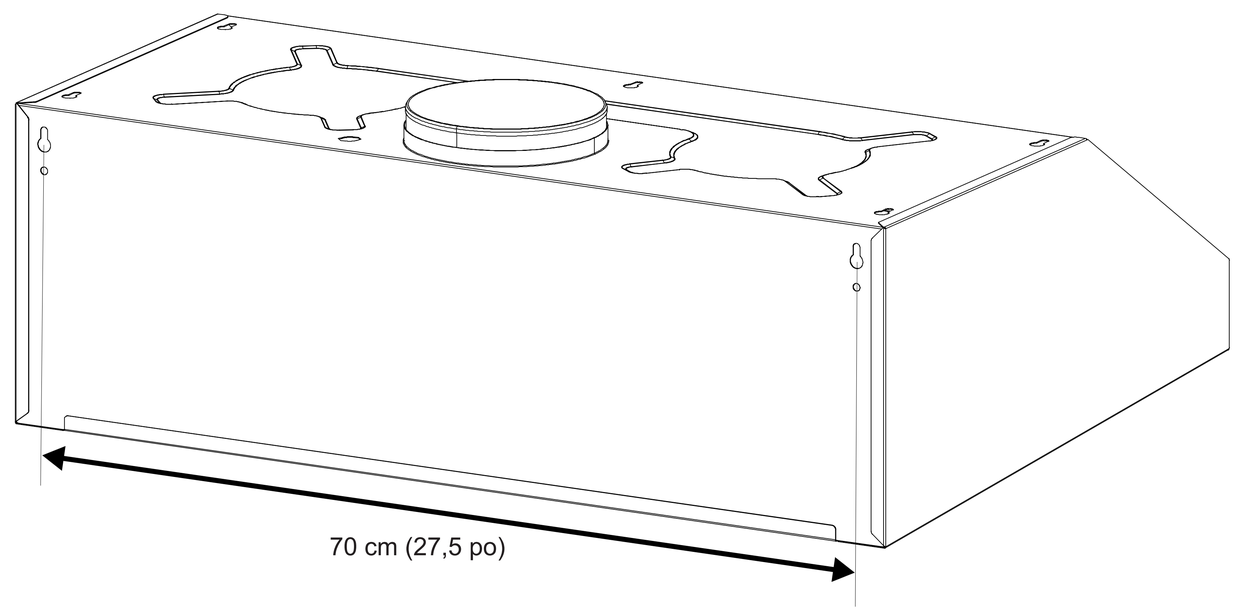
70 cm (27,5 po)