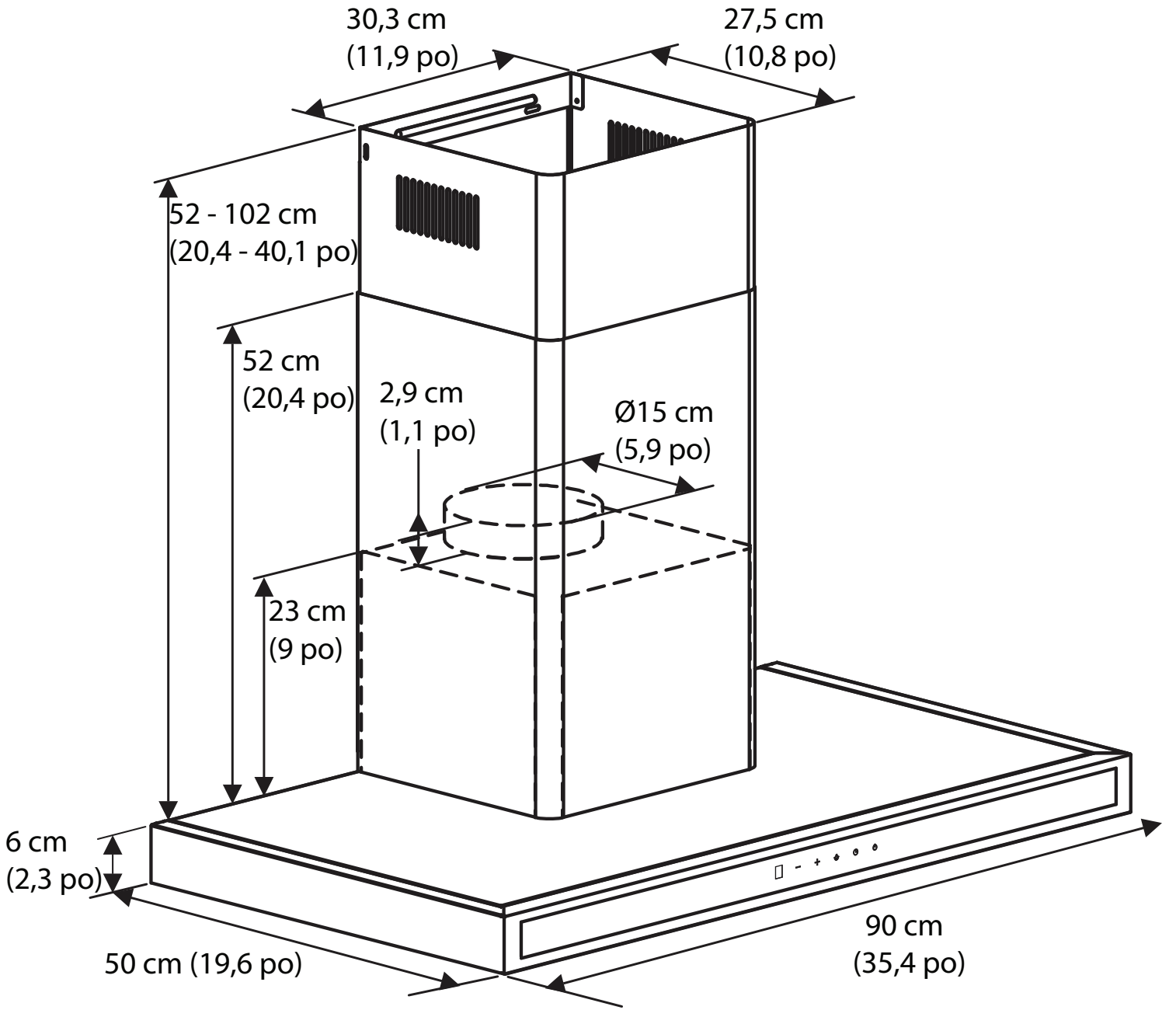
30,3 cm
(11,9 po)
27,5 cm
(10,8 po)
52 - 102 cm
(20,4 - 40,1 po)
52 cm
(20,4 po)
2,9 cm
(1,1 po)
Ø15 cm
(5,9 po)
23 cm
(9 po)
6 cm
(2,3 po)
50 cm (19,6 po)
90 cm
(35,4 po)