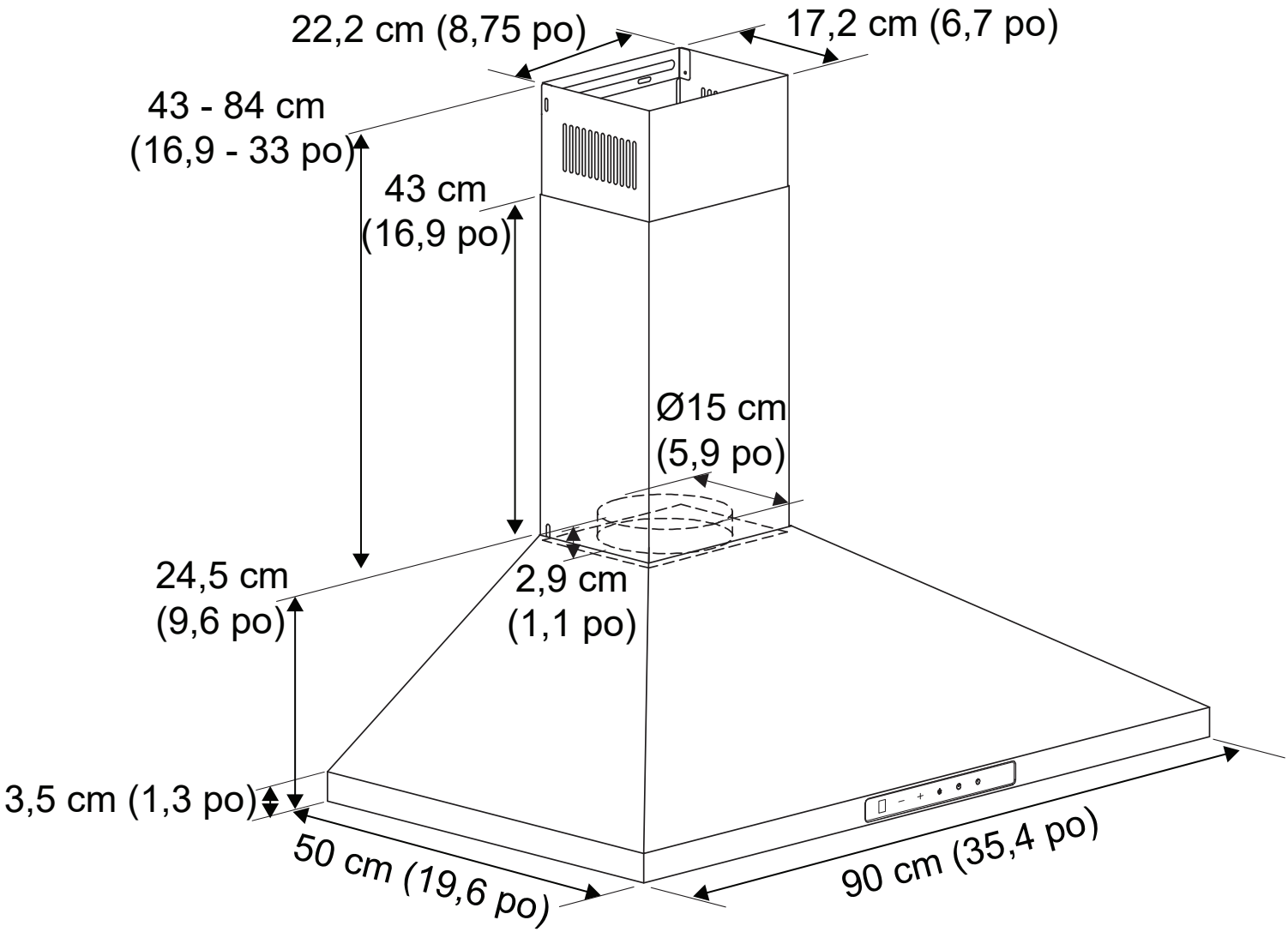
22,2 cm (8,75 po)
17,2 cm (6,7 po)
43 - 84 cm
(16,9 - 33 po)
43 cm
(16,9 po)
Ø15 cm
(5,9 po)
24,5 cm
(9,6 po)
2,9 cm
(1,1 po)
3,5 cm (1,3 po)
50 cm (19,6 po)
90 cm (35,4 po)