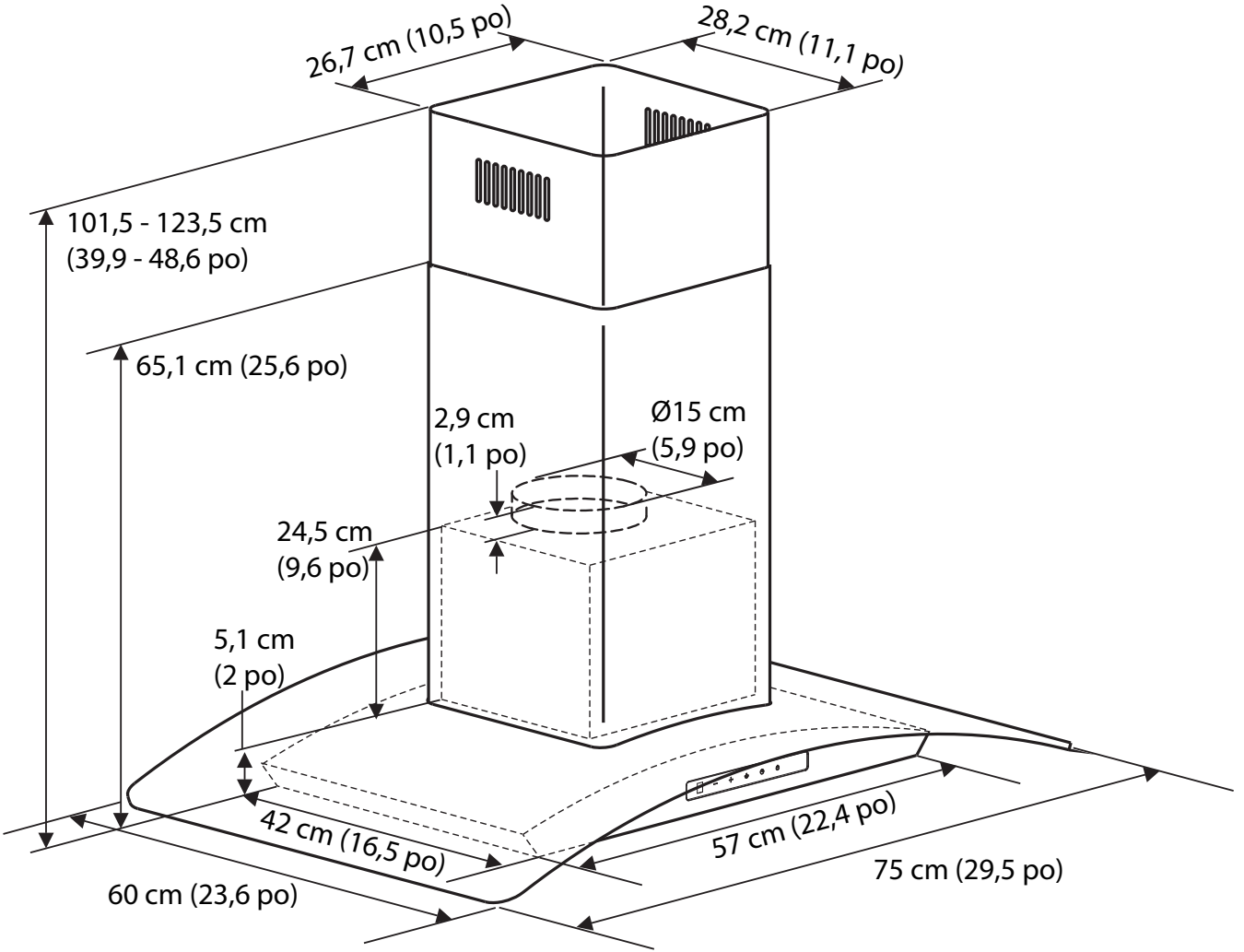
26,7 cm (10,5 po)
28,2 cm (11,1 po)
101,5 - 123,5 cm
(39,9 - 48,6 po)
65,1 cm (25,6 po)
2,9 cm
(1,1 po)
Ø15 cm
(5,9 po)
24,5 cm
(9,6 po)
5,1 cm
(2 po)
42 cm (16,5 po)
57 cm (22,4 po)
75 cm (29,5 po)
60 cm (23,6 po)