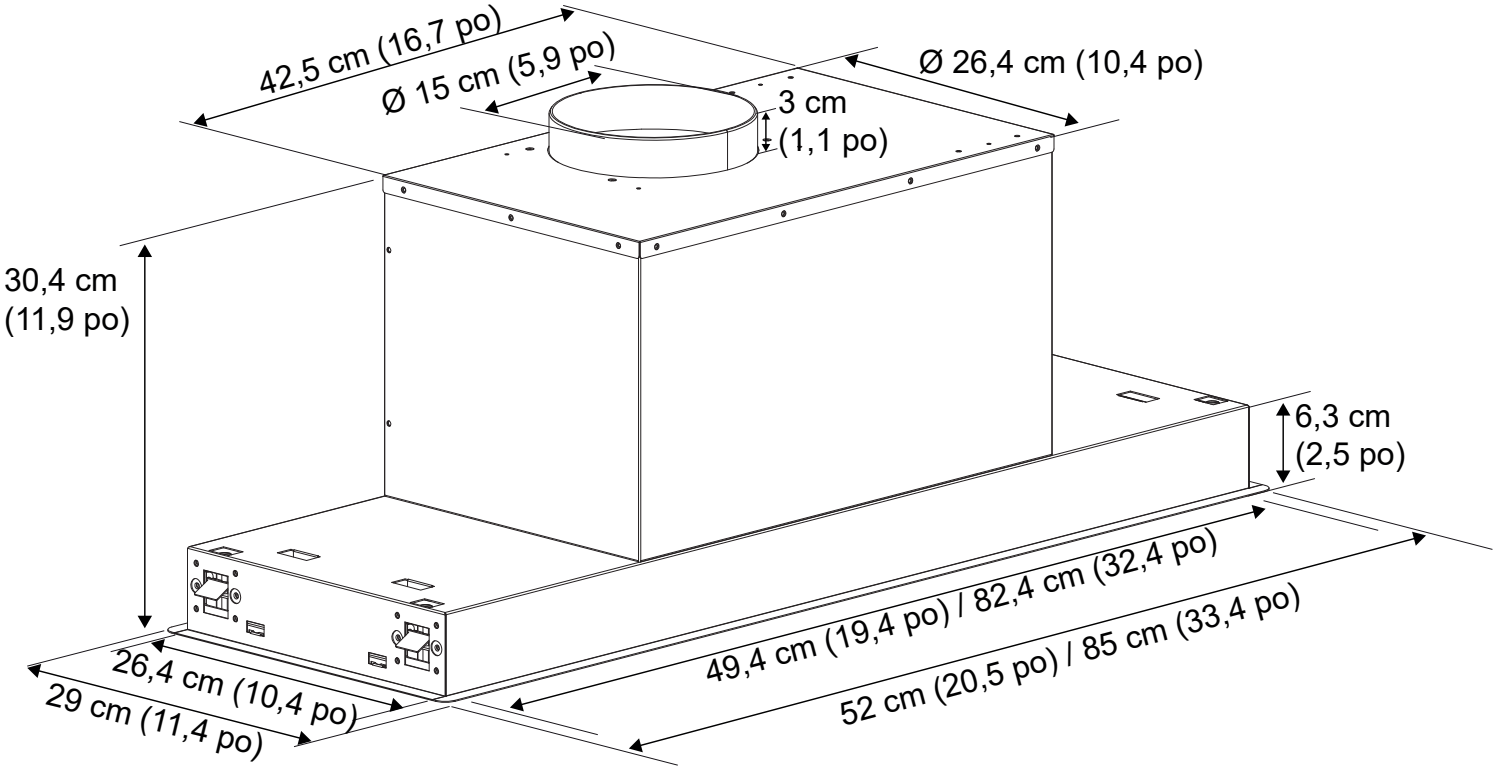Dimensions de la hotte