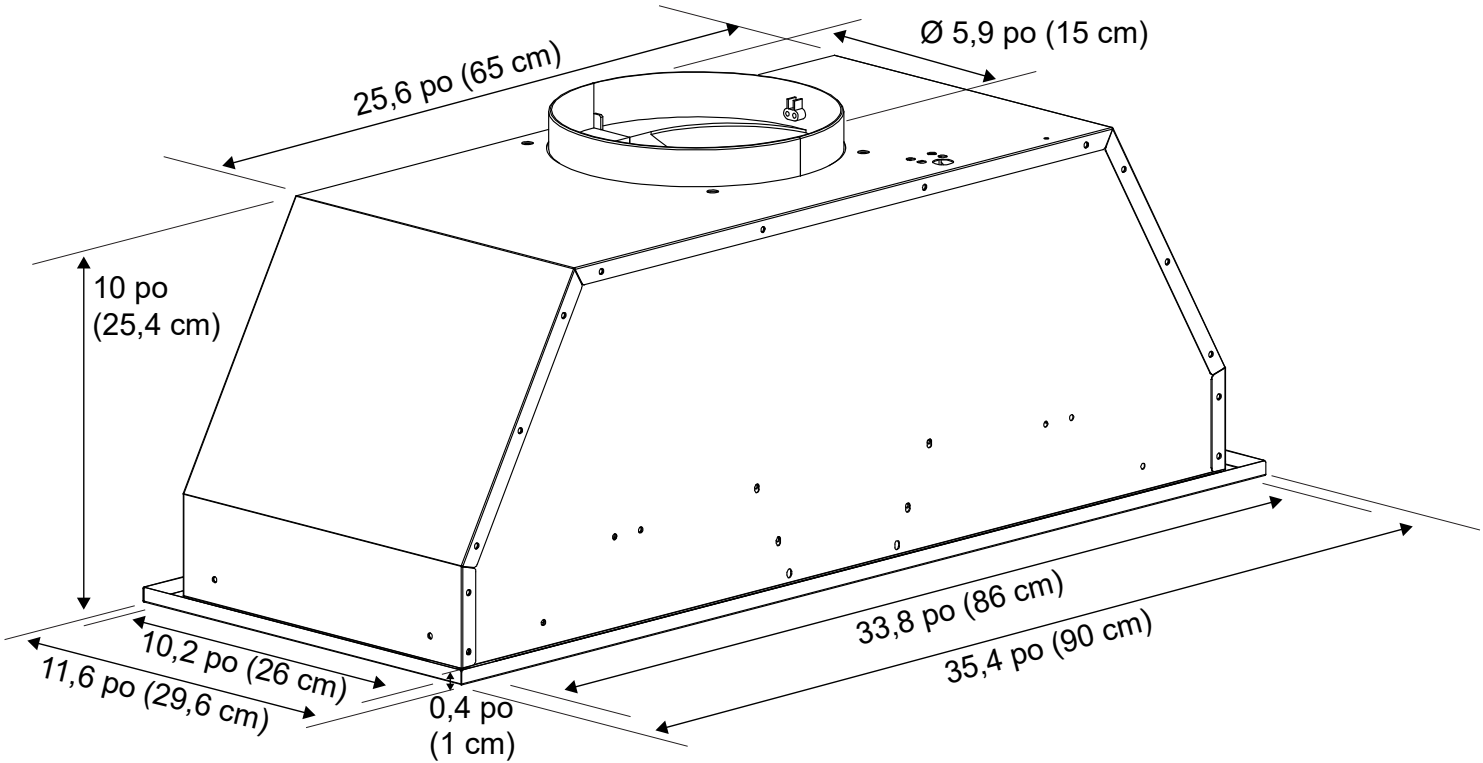
Ø 5,9 po (15 cm)
25,6 po (65 cm)
10 po
(25,4 cm)
10,2 po (26 cm)
11,6 po (29,6 cm)
0,4 po
(1 cm)
33,8 po (86 cm)
35,4 po (90 cm)