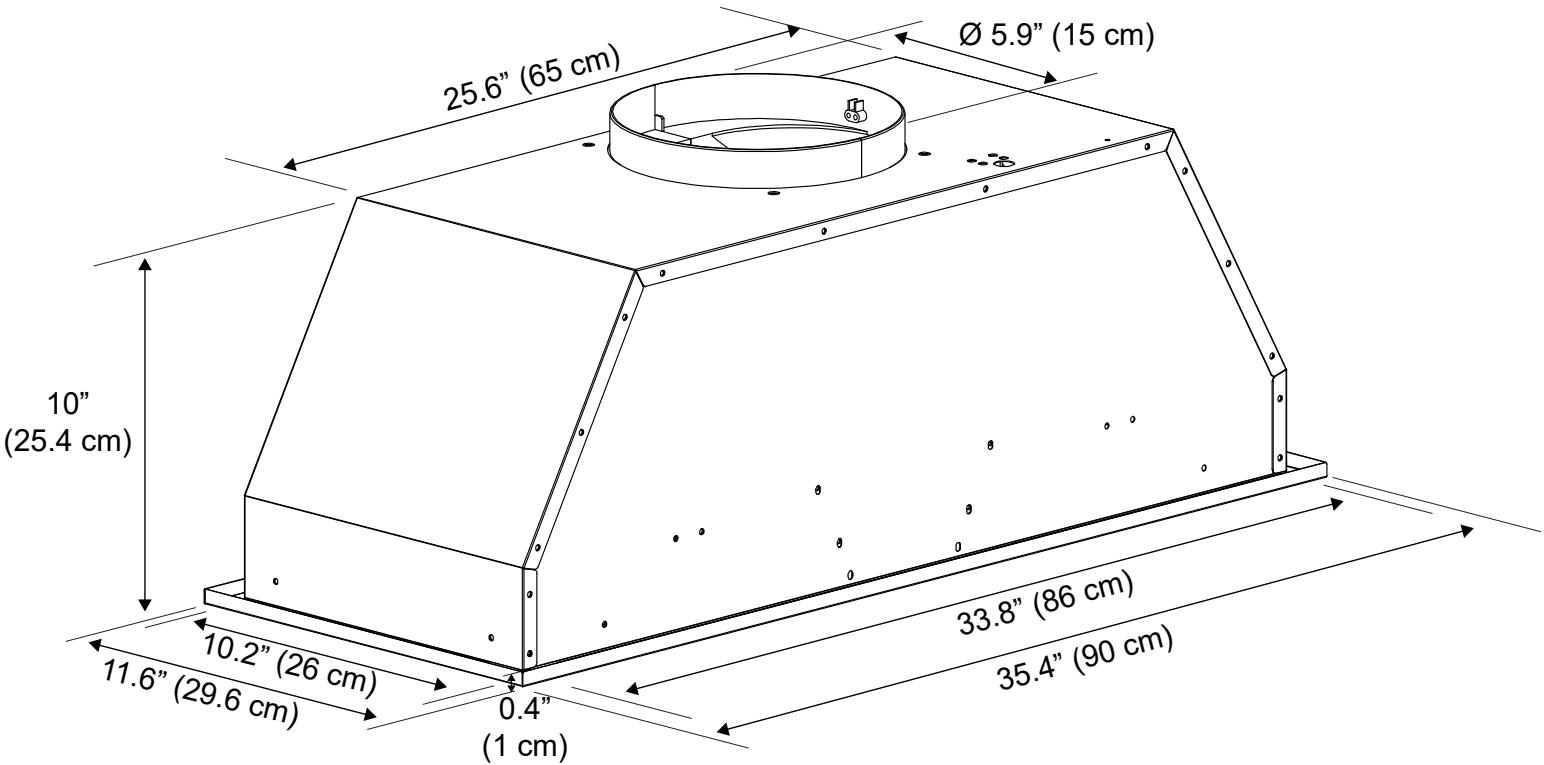
25.6” (65 cm)
Ø 5.9” (15 cm)
10”
(25.4 cm)
10.2” (26 cm)
11.6” (29.6 cm)
0.4”
(1 cm)
33.8” (86 cm)
35.4” (90 cm)