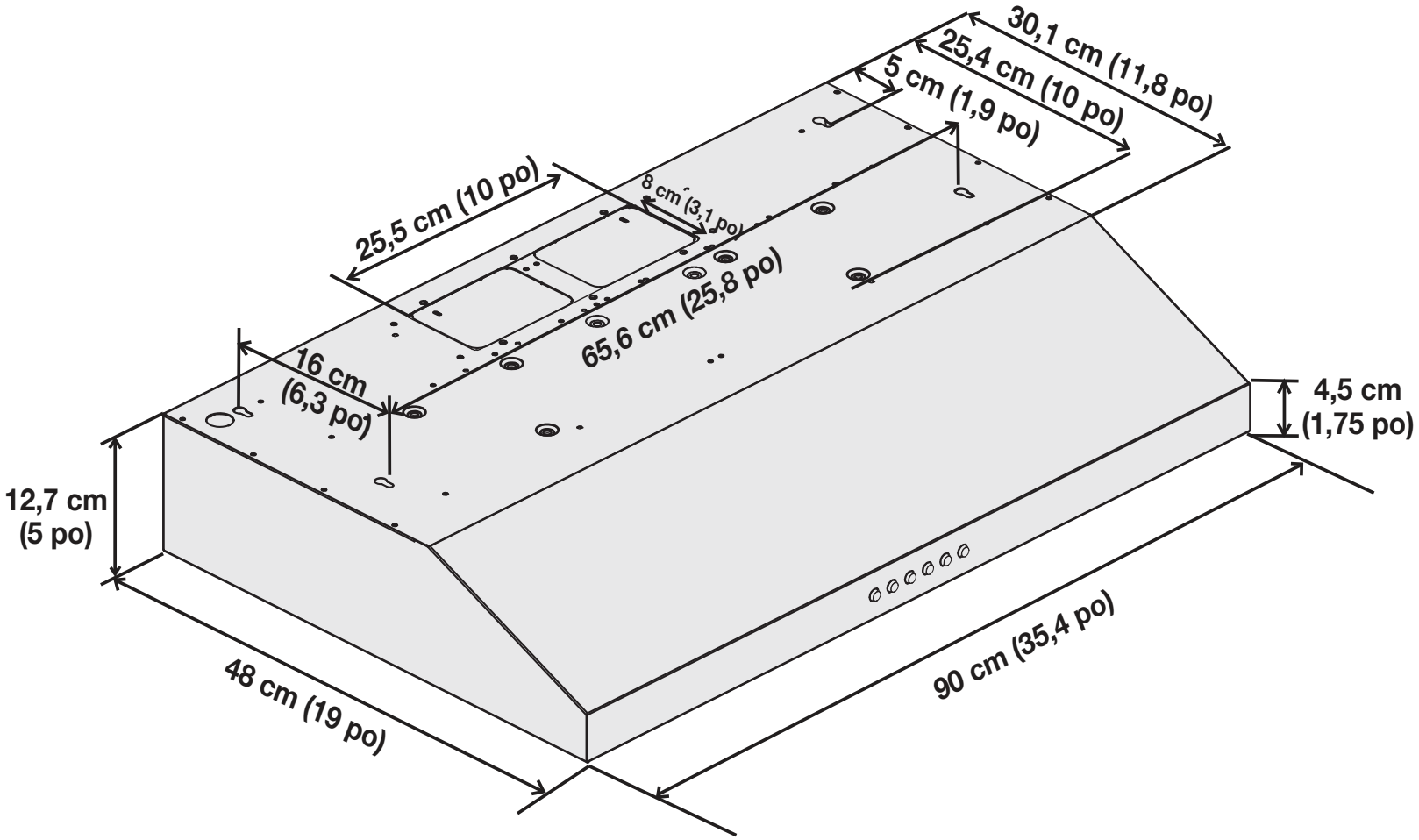
30,1 cm (11,8 po)
25,4 cm (10 po)
5 cm (1,9 po)
25,5 cm (10 po)
8 cm (3,1 po)
65,6 cm (25,8 po)
16 cm
(6,3 po)
4,5 cm
(1,75 po)
12,7 cm
(5 po)
48 cm (19 po)
90 cm (35,4 po)

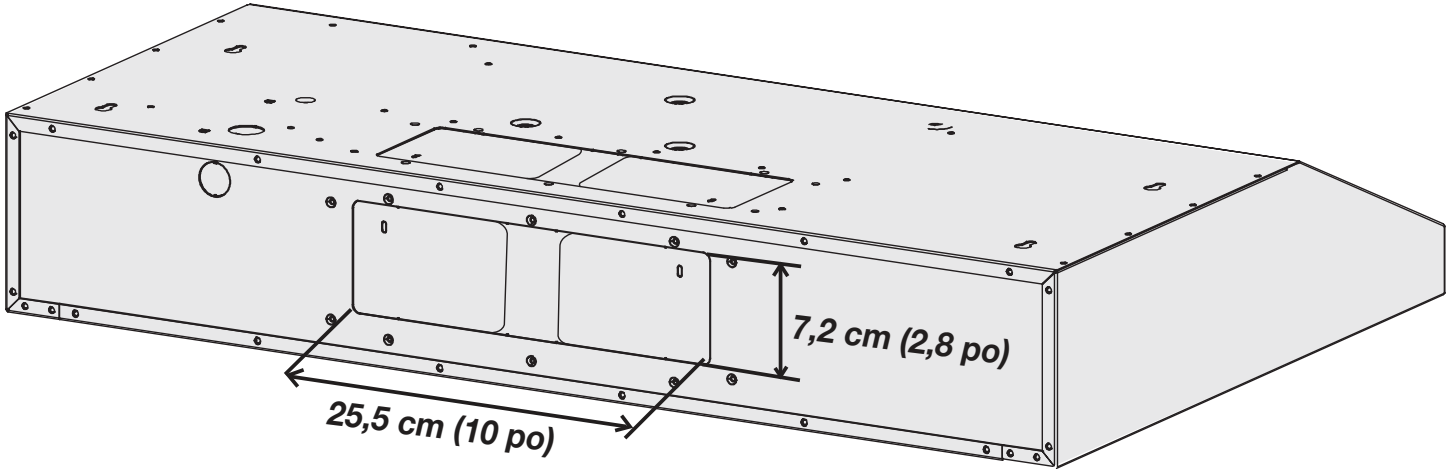
7,2 cm (2,8 po)
25,5 cm (10 po)