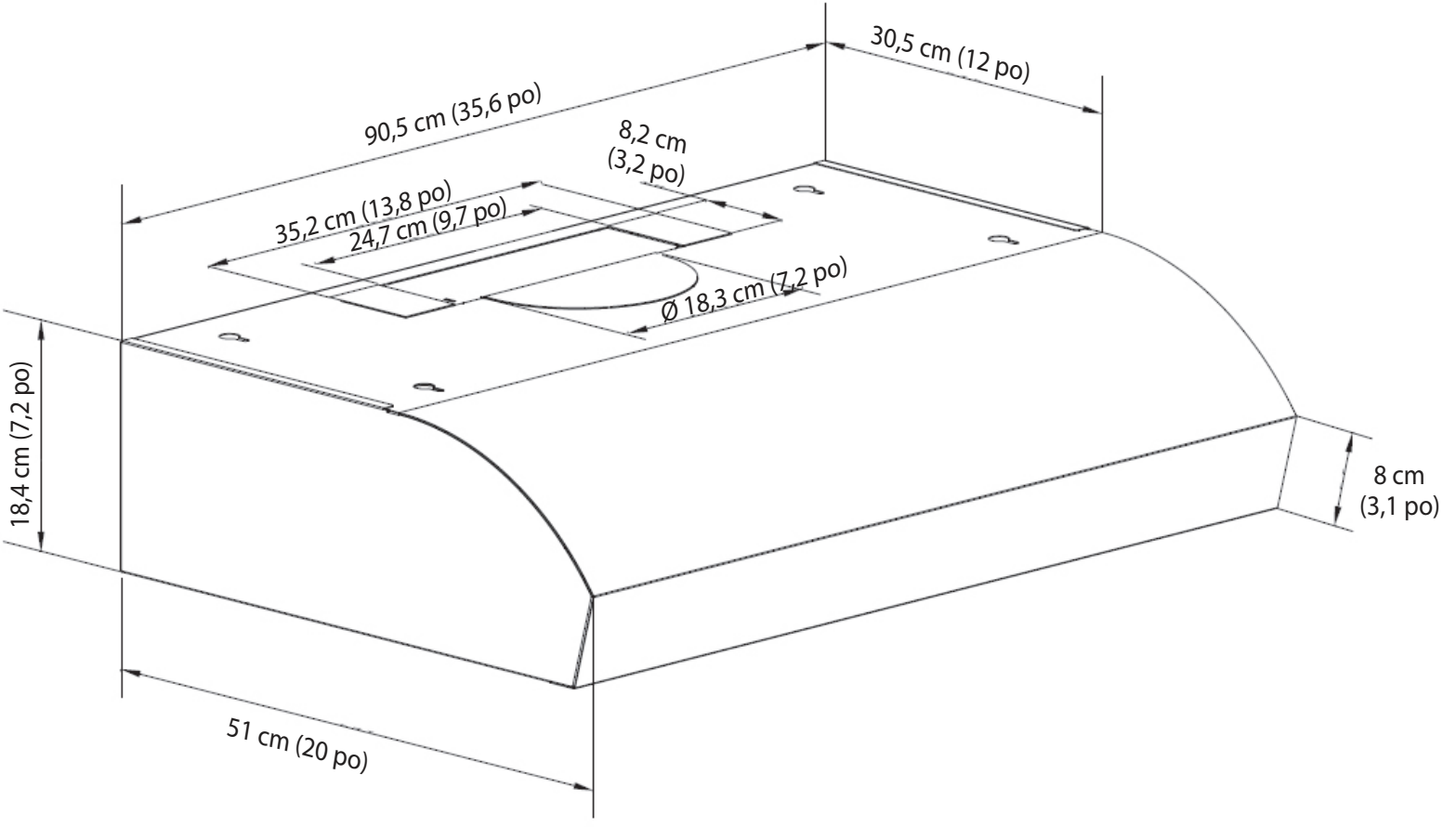
30,5 cm (12 po)
90,5 cm (35,6 po)
8,2 cm
(3,2 po)
35,2 cm (13,8 po)
24,7 cm (9,7 po)
Ø 18,3 cm (7,2 po)
18,4 cm (7,2 po)
8 cm
(3,1 po)
51 cm (20 po)

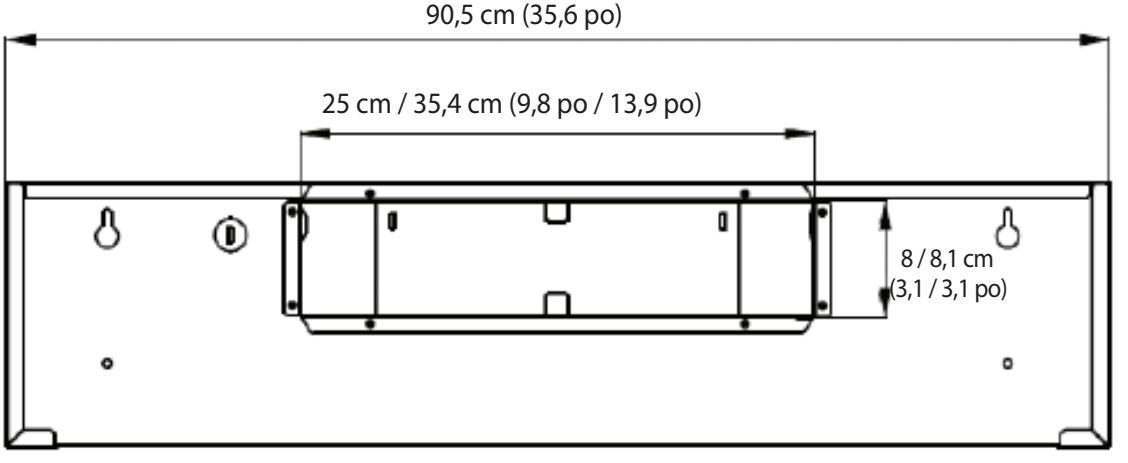
90,5 cm (35,6 po)
25 cm / 35,4 cm (9,8 po / 13,9 po)
8 / 8,1 cm
(3,1 / 3,1 po)