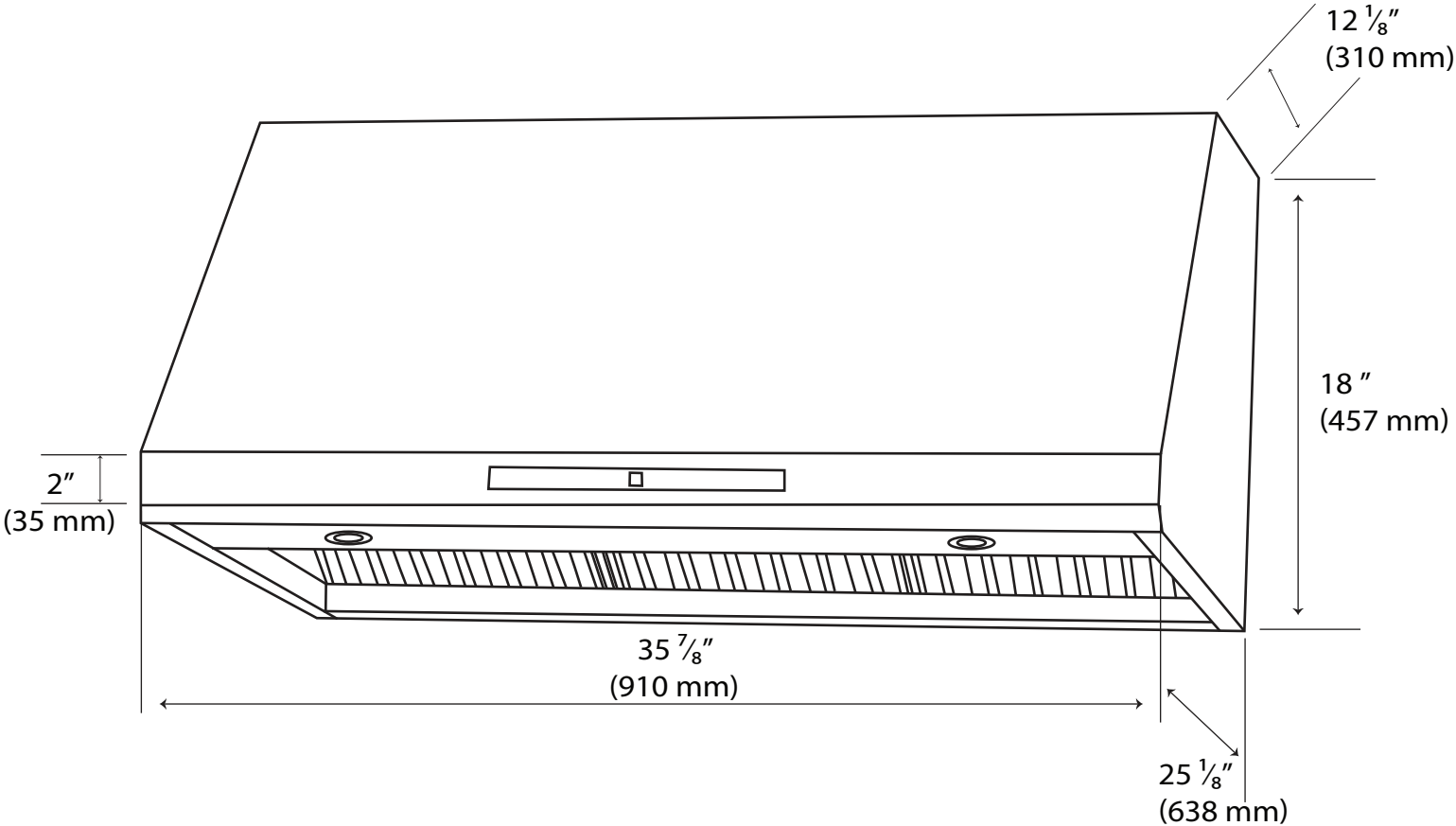
12 1/8″
(310 mm)
18 ″
(457 mm)
2″
(35 mm)
35 7/8″
(910 mm)
25 1/8″
(638 mm)